PHILIPS

Lighting



Интеграция системы Dynalite

DDNGKNX

В любом современном проекте на разных участках применяется множество сторонних систем. Каждая система в отдельности может пользоваться своим протоколом связи. Philips Dynalite разработала ряд шлюзовых устройств, которые можно использовать для синхронизации функций таких систем в рамках единого решения общей системы. Использование правильного шлюза позволяет интегрировать разные системы и предоставить конечным пользователям доступ к полностью автоматизированному объекту посредством единого интерфейса. Успешное объединение сторонних систем решением Dynalite позволило сократить число повторяемых конечным пользователем действий.

Данные о продукции

Механические компоненты и корпус	
Вес нетто (шт.)	0,150 kg

Соответствие требованиям и область применения	
Маркировка CE	Да
Соответствие стандарту EU RoHS	Да
Примечания	Для получения дополнительной информации и вариантов заказа загрузите технические характеристики продукции «Световые решения».

Данные об изделии	
Название продукта для заказа	DDNGKNX

Полное название продукта	DDNGKNX
Полный код продукта	871016352342200
Код заказа	913703080509
Материал № (12NC)	913703080509
Нумератор — количество на упаковку	1
EAN/UPC — продукт/короб	8710163523422
Нумератор — упаковок на внешний короб	1
EAN/UPC — короб	8710163523439

Интеграция системы Dynalite

Чертеж размеров

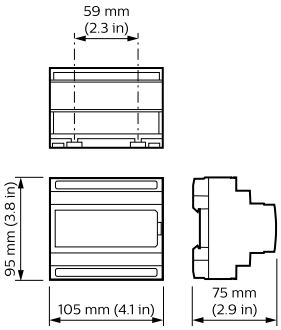

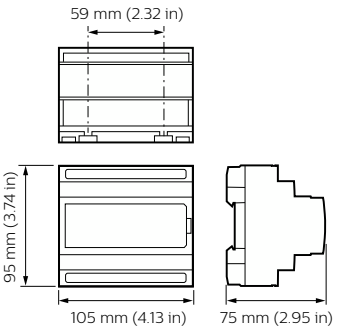

© 2024 Signify Holding Все права защищены. Signify никоим образом не гарантирует точность и полноту представленной здесь информации и не несет ответственности за любые действия, совершенные в этой связи. Информация, представленная в данном документе, не является коммерческим предложением и не является частью какого-либо предложения или контракта, если иное не подтверждено Signify. Все товарные знаки являются собственностью компании Signify Holding или соответствующих владельцев.