PHILIPS

Lighting



Экономичный светодиодный светильник накладного монтажа

Светодиодный реечный светильник Essential Smartbright

Семейство светильников Essential SmartBright Slim Batten BN068CSW предназначено для замены светильников с трубчатыми люминесцентными лампам T8 и T5. Широчайший спектр использования для внутреннего освещения ограничен только задачами применения и фантазией заказчика. Закарнизная подсветка, освещение офисов и квартир, подсветка магазинных полок, кухонных поверхностей и многое другое.

Преимущества

- Прочный корпус с рассеивателем из поликарбоната со специальным покрытием, обеспечивающим защиту от пожелтения
- Качественный свет без точек и пульсации
- Удобный монтаж: аксессуары для монтажа в комплекте

Характеристики

- Несколько вариантов мощности: 7Вт, 11Вт и 14Вт (со световым потоком 600лм, 900лм и 1200лм, соответственно)
- Три типоразмера с длиной: 600мм, 900мм и 1200мм
- Диапазон рабочих температур: от –20 до +40 °C
- Светоотдача: 80 лм/Вт
- Индекс цветопередачи: >80
- Цветовая температура: 4000K
- Срок службы 20 000 часов (L70B50)

Светодиодный реечный светильник Essential Smartbright

Применение

- Общее освещение
- Закарнизное освещение
- Освещение полок магазинов

Versions



Essential SmartBright BN017C

Чертеж размеров

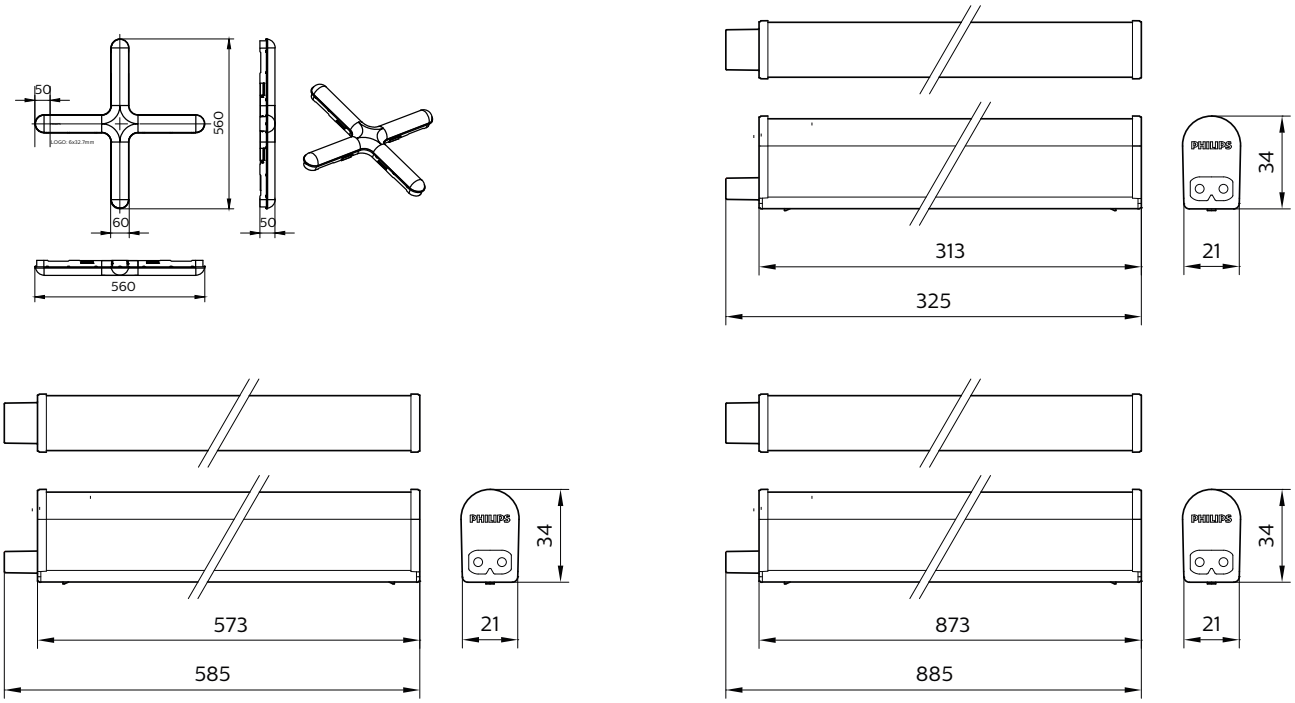

Светодиодный реечный светильник Essential Smartbright

Чертеж размеров

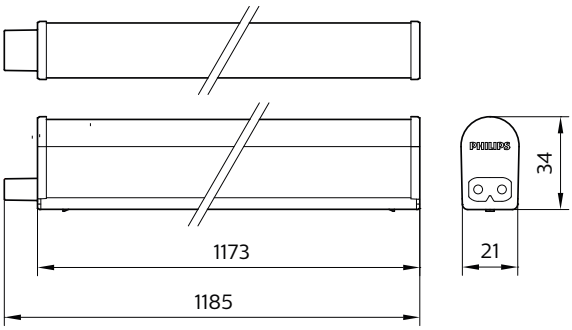

Сведения о продукте

Essential SmartBright BN017C



Светодиодный реечный светильник Essential Smartbright

Общая информация

Драйвер в комплекте	Да
ПРА	-
Количество единиц ПРА	1 шт.

Технические характеристики освещения

Тип оптики	Широкий световой пучок

Эксплуатационные и электрические характеристики

Класс защиты по МЭК	Класс безопасности II

Системы управления и регулировка яркости света

Максимальный уровень диммирования	Не применимо

Механические компоненты и корпус

Цвет корпуса	Белый
Код защиты от проникновения (IP)	IP20

Соответствие требованиям и область применения

Диапазон температуры окружающей среды	От –20 до +40 °C
Маркировка CE	Нет
Сертификат ENEC	-

Первоначальная производительность (соответствие МЭК)

Допустимая погрешность светового потока	+/-10%

Общая информация

Order Code	Full Product Name	Сменный источник света
911401818597	BN068C LED3/NW L300 G2	Нет
911401818997	BN068C LED6/WW L600 G2	Нет
911401819197	BN068C LED9/NW L900 G2	Нет
911401819297	BN068C LED9/WW L900 G2	Нет
911401819597	BN068C LED12/WW L1200 G2	Нет
911401820997	BN068C LED9/NW L900 TH G2	Нет
911401821097	BN068C LED9/WW L900 TH G2	Нет
911401806187	BN017C LED60/840 X 2ft	-

Технические характеристики освещения (1/2)

Order Code	Full Product Name	Угол расхождения луча от источника света	Коррелированная цветовая температура (ном.)	Коэффициент цветопередачи (CRI)	Эффективност (номинальная) (ном.)
911401818597	BN068C LED3/NW L300 G2	-	4000 K	>80	88 лм/Вт
911401818997	BN068C LED6/WW L600 G2	-	3000 K	>80	92 лм/Вт
911401819197	BN068C LED9/NW L900 G2	-	4000 K	>80	94 лм/Вт
911401819297	BN068C LED9/WW L900 G2	-	3000 K	>80	94 лм/Вт
911401819597	BN068C LED12/WW L1200 G2	-	3000 K	>80	92 лм/Вт

Order Code	Full Product Name	Угол расхождения луча от источника света	Коррелированная цветовая температура (ном.)	Коэффициент цветопередачи (CRI)	Эффективность (номинальная) (ном.)
911401820997	BN068C LED9/NW L900 TH G2	-	4000 K	>80	94 лм/Вт
911401821097	BN068C LED9/WW L900 TH G2	-	3000 K	>80	94 лм/Вт
911401806187	BN017C LED60/840 X 2ft	110 °	4000 K	80	100 лм/Вт

Светодиодный реечный светильник Essential Smartbright

Технические характеристики освещения (2/2)

Order Code	Full Product Name	Светоотдача	Количество источников света
911401818597	BN068C LED3/NW L300 G2	300 лм	-
911401818997	BN068C LED6/WW L600 G2	600 лм	-
911401819197	BN068C LED9/NW L900 G2	900 лм	-
911401819297	BN068C LED9/WW L900 G2	900 лм	-

Order Code	Full Product Name	Светоотдача	Количество источников света
911401819597	BN068C LED12/WW L1200 G2	1 200 лм	-
911401820997	BN068C LED9/NW L900 TH G2	900 лм	-
911401821097	BN068C LED9/WW L900 TH G2	900 лм	-
911401806187	BN017C LED60/840 X 2ft	6 000 лм	1

Эксплуатационные и электрические характеристики

Order Code	Full Product Name	Входное напряжение	Частота сети	Энергопотребление	Подходит для случайного переключения
911401818597	BN068C LED3/NW L300 G2	220–240 Вт	50 to 60 Hz	3,4 В	-
911401818997	BN068C LED6/WW L600 G2	220–240 Вт	50 to 60 Hz	6,5 В	-
911401819197	BN068C LED9/NW L900 G2	220–240 Вт	50 to 60 Hz	9,6 В	-
911401819297	BN068C LED9/WW L900 G2	220–240 Вт	50 to 60 Hz	9,6 В	-

Order Code	Full Product Name	Входное напряжение	Частота сети	Энергопотребление	Подходит для случайного переключения
911401819597	BN068C LED12/WW L1200 G2	220–240 Вт	50 to 60 Hz	13 В	-
911401820997	BN068C LED9/NW L900 TH G2	220–240 Вт	50 to 60 Hz	9,6 В	-
911401821097	BN068C LED9/WW L900 TH G2	220–240 Вт	50 to 60 Hz	9,6 В	-
911401806187	BN017C LED60/840 X 2ft	220 Вт	60 Hz	60 В	Не применимо

Системы управления и регулировка яркости света

Order Code	Full Product Name	Возможность диммирования
911401818597	BN068C LED3/NW L300 G2	Нет
911401818997	BN068C LED6/WW L600 G2	Нет
911401819197	BN068C LED9/NW L900 G2	Нет
911401819297	BN068C LED9/WW L900 G2	Нет

Order Code	Full Product Name	Возможность диммирования
911401819597	BN068C LED12/WW L1200 G2	Нет
911401820997	BN068C LED9/NW L900 TH G2	Нет
911401821097	BN068C LED9/WW L900 TH G2	Нет
911401806187	BN017C LED60/840 X 2ft	-

Механические компоненты и корпус

Order Code	Full Product Name	Тип оптической крышки	Код степени защиты от механических воздействий
911401818597	BN068C LED3/NW L300 G2	Прозрачный линейный	IK00
911401818997	BN068C LED6/WW L600 G2	Прозрачный линейный	IK00
911401819197	BN068C LED9/NW L900 G2	Прозрачный линейный	IK00
911401819297	BN068C LED9/WW L900 G2	Прозрачный линейный	IK00

Order Code	Full Product Name	Тип оптической крышки	Код степени защиты от механических воздействий
911401819597	BN068C LED12/WW L1200 G2	Прозрачный линейный	IK00
911401820997	BN068C LED9/NW L900 TH G2	Прозрачный линейный	IK00
911401821097	BN068C LED9/WW L900 TH G2	Прозрачный линейный	IK00
911401806187	BN017C LED60/840 X 2ft	Опаловый	IK03

Соответствие требованиям и область применения

Светодиодный реечный светильник Essential Smartbright

Order Code	Full Product Name	Знак пожароопасности	Испытание на воспламеняемость от раскаленной проволоки
911401818597	BN068C LED3/NW L300 G2	-	Температура 850°C, продолжительность 5 с
911401818997	BN068C LED6/WW L600 G2	-	Температура 850°C, продолжительность 5 с
911401819197	BN068C LED9/NW L900 G2	-	Температура 850°C, продолжительность 5 с
911401819297	BN068C LED9/WW L900 G2	-	Температура 850°C, продолжительность 5 с

Order Code	Full Product Name	Знак пожароопасности	Испытание на воспламеняемость от раскаленной проволоки
911401819597	BN068C LED12/WW L1200 G2	-	Температура 850°C, продолжительность 5 с
911401820997	BN068C LED9/NW L900 TH G2	-	Температура 850°C, продолжительность 5 с
911401821097	BN068C LED9/WW L900 TH G2	-	Температура 850°C, продолжительность 5 с
911401806187	BN017C LED60/840 X 2ft	Для монтажа на средневоспламеняющихся поверхностях	Температура 650°C, продолжительность 30 с

Первоначальная производительность (соответствие МЭК)

Order Code	Full Product Name	Начальная цветность
911401818597	BN068C LED3/NW L300 G2	SDCM<7
911401818997	BN068C LED6/WW L600 G2	SDCM<7
911401819197	BN068C LED9/NW L900 G2	SDCM<7
911401819297	BN068C LED9/WW L900 G2	SDCM<7

Order Code	Full Product Name	Начальная цветность
911401819597	BN068C LED12/WW L1200 G2	SDCM<7
911401820997	BN068C LED9/NW L900 TH G2	SDCM<7
911401821097	BN068C LED9/WW L900 TH G2	SDCM<7
911401806187	BN017C LED60/840 X 2ft	(0.38, 0.38) SDCM<7

© 2023 Signify Holding Все права защищены. Signify никоим образом не гарантирует точность и полноту представленной здесь информации и не несет ответственности за любые действия, совершенные в этой связи. Информация, представленная в данном документе, не является коммерческим предложением и не является частью какого-либо предложения или контракта, если иное не подтверждено Signify. Все товарные знаки являются собственностью компании Signify Holding или соответствующих владельцев.