PHILIPS

Lighting



CoreLine встраиваемый gen 4

RC136B G4 36_45_60S/840 PSD W30L120 OC

CoreLine встраиваемый gen 4, All-in, 38.5 В, 23 В, 300x1200 mm, VPC, 3600 лм, 4500 лм, 6000 лм, 4000 K, Цифровой адресуемый интерфейс управления освещением DALI, UGR19

Встречайте встраиваемый светильник Philips CoreLine Recessed gen4 — элегантное, современное и энергоэффективное световое решение для офисов, учебных заведений и здравоохранительных учреждений. Благодаря более высокому световому потоку до 6800 лм, повышенным эффективности и сроку службы лампы, а также более простому монтажу с помощью быстросъемных разъемов или разъемов Wieland встраиваемые светильники Philips CoreLine Recessed gen4 воплощают в жизнь обещание Philips по разработке инновационных, простых в использовании и высококачественных светильников. Наша передовая светодиодная технология гарантирует, что встраиваемое освещение CoreLine является одновременно экологичным и экономичным, что позволяет вам экономить деньги на счетах за электроэнергию и помогает сократить выбросы углекислого газа. Обновите освещение своего офиса, учебного заведения или медицинского учреждения с помощью встраиваемых светильников CoreLine уже сегодня и наслаждайтесь ярким и долговечным освещением, которое гармонично впишется в любой интерьер.

Данные о продукции

Общая информация	
Количество единиц ПРА	1 шт.
Драйвер в комплекте	Да
Лестница ценности	Высокопроизводительные модели
Класс ремонтопригодности	Класс C; светильник без требующих обслуживания деталей, необслуживаемый

Гарантийный период	5 лет
Класс экологической устойчивости	-

Технические характеристики освещения	
Светоотдача	3 600 4 500 6 000 лм
Коррелированная цветовая температура (ном.)	4000 K

CoreLine встраиваемый gen 4

Эффективность (номинальная) (ном.)	157 155 лм/Вт
Коэффициент цветопередачи (CRI)	>80
Цвет источника света	Нейтральный белый 840
Тип оптики	Широкий луч, соответствует нормативам для офисов
Распределение света светильника	80°
Универсальная оценка бликования CEN	19
Тип «все включено»	All-in, Multi Lumen

Эксплуатационные и электрические характеристики

Входное напряжение	220-240 Вт
Частота сети	50 or 60 Hz
Пусковой ток	5,33 A
Время пуска	0,04 ms
Энергопотребление	38,5 23 Вт
Коэффициент мощности (доля)	0.9
Соединение	Соединительный зажим четырехполюсный
Кабель	Кабель без штекера 5-жильный
Количество продуктов на прерывателе (16 A, тип B)	46
Подходит для случайного переключения	Нет
Класс защиты по МЭК	Класс безопасности II

Системы управления и регулировка яркости света

Возможность диммирования	Да
Драйвер/блок питания/трансформатор	Источник питания с интерфейсом DALI
Интерфейс управления	Цифровой адресуемый интерфейс управления освещением DALI
Постоянная светоотдача	Нет
DALI стандарт	ДАЛИ-2™

Механические компоненты и корпус

Материал корпуса	Сталь
Материал отражателя	Сталь
Оптический материал	Поликарбонат
Материал оптической крышки	Поликарбонат
Материал фиксации	-
Цвет корпуса	Белый
Покрытие оптической крышки	Микропризматическая линза
Общая длина	1 195 мм
Общая ширина	295 мм
Общая высота	38,5 мм
Размеры (высота x ширина x глубина)	39 x 295 x 1195 mm
Совместимый тип аксессуаров для установки на потолок	Visible profile ceiling version
Код защиты от проникновения (IP)	IP20/44 [Защита пальцев; защита проводов, защита от брызг]
Код степени защиты от механических воздействий	IK03 [0,35 J усиленный]
Защитное устройство	SC [Кабель безопасности]
Вес нетто (шт.)	2,950 kg

Соответствие требованиям и область применения

Испытание на воспламеняемость от раскаленной проволоки	Температура 650°C, продолжительность 30 с
Знак пожароопасности	Для монтажа на средневоспламеняющихся поверхностях
Маркировка CE	Да
Сертификат ENEC	KEMA Нидерланды
Фотобиологический риск	Photobiological risk group 0 @200mm to EN62778
Соответствие стандарту EU RoHS	Да
Температура окружающей среды для наилучшей производительности Tq	25 °C
Диапазон температуры окружающей среды	От –10 до +40 °C

Первоначальная производительность (соответствие МЭК)

Допустимая погрешность светового потока	+/-10%
Начальная цветность	(0.38.0.38)SDCM<3
Допустимое значение потребляемой мощности	+/-10%

Производительность со временем (соответствие МЭК)

Частота отказов ПРА при среднем сроке эксплуатации 50 000 ч	5 %
Стабильность светового потока (EN-IEC 62722-2-1) при среднем сроке эксплуатации* 50 000 ч	L90
Стабильность светового потока (EN-IEC 62722-2-1) при среднем сроке эксплуатации* 100 000 ч	L80

Данные об изделии

Название продукта для заказа	RC136B G4 36_45_60S/840 PSD W30L120 OC
Полное название продукта	RC136B G4 36_45_60S/840 PSD W30L120 OC
Полный код продукта	872016976413299
Код заказа	911401840887
Материал № (12NC)	911401840887
Нумератор — количество на упаковку	1
EAN/UPC — продукт/короб	8720169764132
Нумератор — упаковок на внешний короб	4
EAN/UPC — короб	8720169764415

CoreLine встраиваемый gen 4

Чертеж размеров

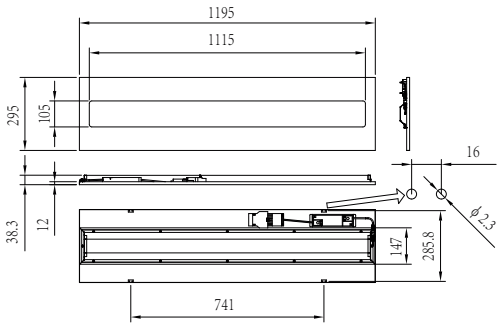

Фотометрические данные

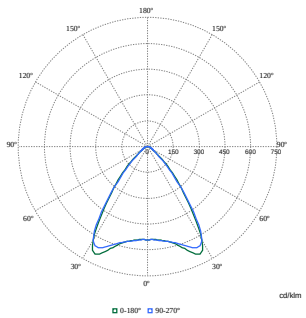

Polar Normal (separate) - null - 911401840887

© 2024 Signify Holding Все права защищены. Signify никоим образом не гарантирует точность и полноту представленной здесь информации и не несет ответственности за любые действия, совершенные в этой связи. Информация, представленная в данном документе, не является коммерческим предложением и не является частью какого-либо предложения или контракта, если иное не подтверждено Signify. Philips и логотип Philips являются зарегистрированными товарными знаками компании Koninklijke Philips N.V.