

HF-Selectalume II для ламп TL5

HF-S 3/414 TL5 II 220-240V 50/60Hz

HF-Selectalume II – наиболее рентабельное, надежное, компактное и доступное решение для флуоресцентного освещения. Оно отличается применением революционной технологии энергосбережения, гибкостью системы и непревзойденными рабочими характеристиками оборудования. Рентабельное решение HF-Selectalume II обладает надежной конструкцией, которая отвечает всем соответствующим международным стандартам безопасности и эксплуатации. HF-Selectalume II предназначается для применения со средствами внутреннего освещения, в том числе точечного и потолочного, с утопленными прожекторами. Подобные светильники часто используют магазины розничной торговли, офисы, гостиницы, промышленные помещения, рестораны и другие объекты с установленным оборудованием управления периодическим включением/выключением света.

Данные о продукции

Эксплуатационные и электрические характеристики	
Входное напряжение	220–240 Вт
Частота сети	50 to 60 Hz
Входная частота	50–60 Hz
Утечка тока на землю (макс.)	0,5 mA
Длительность импульса пускового тока	0,35 ms
Пиковый пусковой ток (макс.)	18 A
Количество продуктов на прерывателе (16 A, тип B) (ном.)	28

Проводка	
Клеммы входа, тип разъема	Разъем WAGO 744
Тип разъема выходных клемм	Разъем WAGO 744 [Подходит для проводки вручную]

Температура	
Температура корпуса в течение срока службы (ном.)	75 °C
Температура корпуса максимальная (макс.)	75 °C

Механические компоненты и корпус	
Корпус	L 280x39x21.5
Код защиты от проникновения (IP)	IP20 [Защита пальцев]
Вес нетто (шт.)	0,228 kg

HF-Selectalume II для ламп TL5

Соответствие требованиям и область применения	
Показатель энергоэффективности	A2/A2 BAT
Знаки утверждения	Маркировка F Маркировка CE Сертификат ENEC Сертификат CCC Сертификат C-Tick Сертификат PSB Маркировка TISI Утверждение SIRIM Сертификат CB Сертификат CCC Сертификат VDE-EMV
Диапазон температуры окружающей среды	от –20 до 55 °C

Данные об изделии	
Название продукта для заказа	HF-S 3/414 TL5 II 220-240V 50/60Hz

Полное название продукта	HF-S 3/414 TL5 II 220-240V 50/60Hz
Полный код продукта	872790088335000
Код заказа	913713033066
Материал № (12NC)	913713033066
Нумератор — количество на упаковку	1
EAN/UPC — продукт/короб	8711500998705
Нумератор — упаковок на внешний короб	10
EAN/UPC — короб	8727900883350

Чертеж размеров

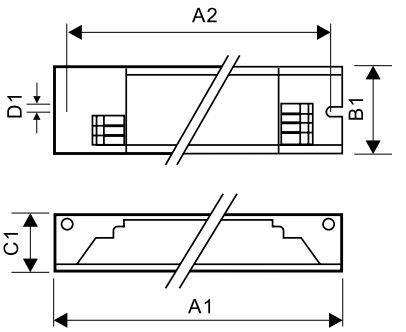

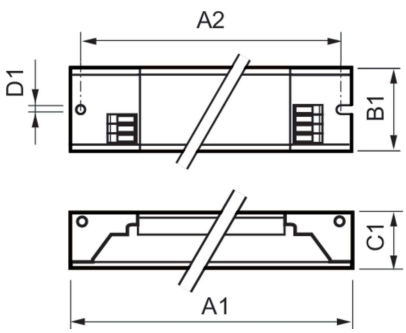

Product
HF-S 3/414 TL5 II 220-240V 50/60Hz

Product	A1	B1	C1	A2	B2	D1
HF-S 3/414 TL5 II 220-240V 50/60Hz	280 мм	39 мм	21,5 мм	265 мм		4,2 мм

© 2023 Signify Holding Все права защищены. Signify никоим образом не гарантирует точность и полноту представленной здесь информации и не несет ответственности за любые действия, совершенные в этой связи. Информация, представленная в данном документе, не является коммерческим предложением и не является частью какого-либо предложения или контракта, если иное не подтверждено Signify. Philips и логотип Philips являются зарегистрированными товарными знаками компании Koninklijke Philips N.V.