PHILIPS

Lighting



Essential SmartBright LED Downlight

DN027B G3 LED9/WW 9W 220-240V D125 RU

Essential SmartBright LED Downlight, 9 Вт, 900 лм, 3000 K, Угол расхождения луча света 110°, Белый

DN027 SmartBright LED downlight - светодиодный светильник, сочетающий себе качество и высокую эффективность при низкой стоимости. Для удовлетворения потребностей заказчиков в данном семействе представлены светильники разной мощности и разных форм-факторов (круглом или квадратном встраиваемом, либо в накладном)

Данные о продукции

Общая информация	
Сменный источник света	Нет
Количество единиц ПРА	1 шт.
Драйвер в комплекте	Да
Осветительная технология	LED
Гарантийный период	3 года

Технические характеристики освещения	
Светоотдача	900 лм
Коррелированная цветовая температура (ном.)	3000 K
Эффективность (номинальная) (ном.)	100,00 лм/Вт
Коэффициент цветопередачи (CRI)	80
Цвет источника света	Теплый белый 830
Тип оптики	Угол расхождения луча света 110°
Распределение света светильника	110°

Эксплуатационные и электрические характеристики	
Входное напряжение	220–240 Вт
Частота сети	50 or 60 Hz
Входная частота	50 или 60 Hz
Пусковой ток	2,25 A
Время пуска	0,101 ms
Энергопотребление	9 Вт
Коэффициент мощности (доля)	0.9
Кабель	Кабель 0,2 м без штекера
Количество продуктов на прерывателе (16 A, тип B)	86
Подходит для случайного переключения	Нет
Класс защиты по МЭК	Класс безопасности II

Essential SmartBright LED Downlight

Системы управления и регулировка яркости света	
Возможность диммирования	Нет
Драйвер/блок питания/трансформатор	Источник питания (Вкл./Выкл.)
Постоянная светоотдача	Нет

Механические компоненты и корпус	
Материал корпуса	Металл/пластик
Материал отражателя	-
Оптический материал	Поликарбонат
Материал оптической крышки	Поликарбонат
Материал фиксации	Сталь
Цвет корпуса	Белый
Покрытие оптической крышки	Матовое
Общая длина	150 мм
Общая ширина	150 мм
Общая высота	42 мм
Общий диаметр	150 мм
Размеры (высота x ширина x глубина)	42 x 150 x 150 mm
Код защиты от проникновения (IP)	IP20/40 [Защита пальцев; защита проводов]
Код степени защиты от механических воздействий	IK03 [0,3 J]
Вес нетто (шт.)	0,160 kg

Соответствие требованиям и область применения	
Испытание на воспламеняемость от раскаленной проволоки	Температура 650°C, продолжительность 30 с
Знак пожароопасности	Для монтажа на средневоспламеняющихся поверхностях

Соответствие стандарту EU RoHS	Да
Диапазон температуры окружающей среды	От –20 до +40 °C

Первоначальная производительность (соответствие МЭК)	
Допустимая погрешность светового потока	+/-10%
Начальная цветность	(IEC3000K, 0.44, 0.403) < 5SDCM
Допустимое значение потребляемой мощности	+/-10%

Производительность со временем (соответствие МЭК)	
Коэффициент отказа драйвера при 5000 ч	0,012 %
Медианный полезный срок службы L70B50	30 000 часов

Данные об изделии	
Название продукта для заказа	DN027B G3 LED9/WW 9W 220-240V D125 RU
Полное название продукта	DN027B G3 LED9/WW 9W 220-240V D125 RU
Полный код продукта	871951435137000
Код заказа	929002672702
Материал № (12NC)	929002672702
Нумератор — количество на упаковку	1
EAN/UPC — продукт/короб	8719514351370
Нумератор — упаковок на внешний короб	24
EAN/UPC — короб	8719514351387

Чертеж размеров

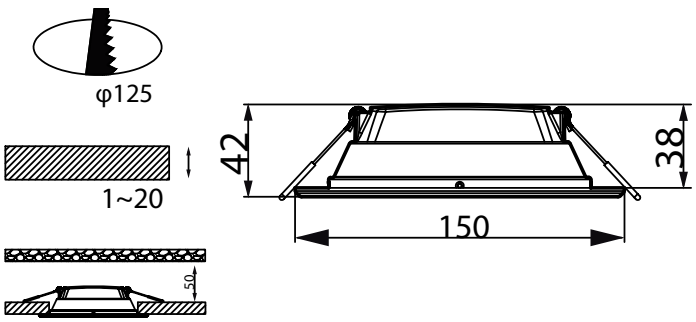

Essential SmartBright LED Downlight

Фотометрические данные

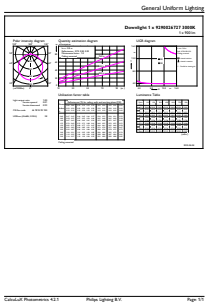

General uniform lighting - DN027B G3 LED9/WW 9W 220-240V D125 RU

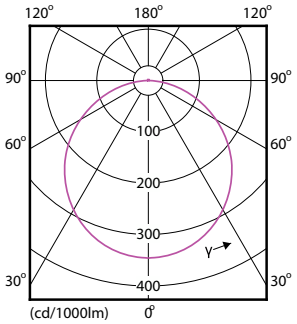

Light Distribution Diagram - DN027B G3 LED9/WW 9W 220-240V D125 RU

© 2023 Signify Holding Все права защищены. Signify никоим образом не гарантирует точность и полноту представленной здесь информации и не несет ответственности за любые действия, совершенные в этой связи. Информация, представленная в данном документе, не является коммерческим предложением и не является частью какого-либо предложения или контракта, если иное не подтверждено Signify. Philips и логотип Philips являются зарегистрированными товарными знаками компании Koninklijke Philips N.V.