

Средства управления шкафа

LLC7730/00 Coded Mains Receiver LN

Средства управления шкафа для группы освещения от Philips позволяют удаленно группировать, отслеживать и контролировать различные компоненты наружного освещения. Заказчик получает возможность управлять своими осветительными установками с помощью модернизированного модульного решения в электрическом шкафу. Поддерживают оптимизированное энергопотребление и повышают ключевые показатели эффективности. Решение автономно выполняет сложные задачи на основе конфигураций. Контроллер может автоматически переключаться между различными доступными операторами для обеспечения стабильной и надежной связи с приложениями Interact.

Предупреждение и условия безопасности

- Все технические документы представлены на портале документации (https://www.partner.portal.signify.com/)
- Перед размещением заказа на контроллер проверьте применимый местный диапазон LTE.
- Отсутствие сертификации UL для контроллера и модулей Gen3
- Обновите прогноз для Gen3 в инструменте Koolog, чтобы обеспечить своевременную реализацию проектов

Данные о продукции

Механические компоненты и корпус	
Вес нетто (шт.)	0,075 kg

Данные об изделии	
Название продукта для заказа	LLC7730/00 Coded Mains Receiver LN
Полное название продукта	LLC7730/00 Coded Mains Receiver LN
Полный код продукта	871869672393700
Код заказа	913713612080

Материал № (12NC)	913713612080
Нумератор — количество на упаковку	1
EAN/UPC — продукт/короб	8718696723937
Нумератор — упаковок на внешний короб	60
EAN/UPC — короб	8718696723944

Средства управления шкафа

Чертеж размеров

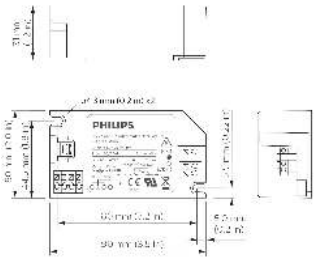

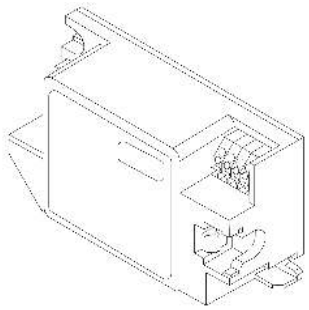

© 2025 Signify Holding Все права защищены. Signify никоим образом не гарантирует точность и полноту представленной здесь информации и не несет ответственности за любые действия, совершенные в этой связи. Информация, представленная в данном документе, не является коммерческим предложением и не является частью какого-либо предложения или контракта, если иное не подтверждено Signify. Philips и логотип Philips являются зарегистрированными товарными знаками компании Koninklijke Philips N.V.