PHILIPS

Lighting



Сигнальные контроллеры диммеров **Dynalite**

DMBC110

Диапазон сигнальных контроллеров диммеров Dynalite разработан для соответствия ожидаемым требованиям проектов. Они поддерживают все отраслевые протоколы управления драйверами (1–10 В, DSI, DALI и Broadcast DALI), а также два типа установки — на DIN-рейку и в стенной короб — для обеспечения гибкости. Все сигнальные контроллеры диммеров также поддерживают различное число и размеры контуров для отдельной работы или для эксплуатации в рамках системы, удовлетворяя любым требованиям проекта.

Данные о продукции

Механические компоненты и корпус	
Вес нетто (шт.)	0,700 kg

Соответствие требованиям и область применения	
Маркировка CE	Да
Соответствие стандарту EU RoHS	Да
Примечания	Для получения дополнительной информации и вариантов заказа загрузите технические характеристики продукции «Световые решения».
Диапазон температуры окружающей среды	От 0 до +50 °C

Данные об изделии	
Название продукта для заказа	DMBC110
Полное название продукта	DMBC110
Полный код продукта	871016350636400
Код заказа	913703030009
Материал № (12NC)	913703030009
Нумератор — количество на упаковку	1
EAN/UPC — продукт/короб	8710163506364
Нумератор — упаковок на внешний короб	1
EAN/UPC — короб	8710163506371

Сигнальные контроллеры диммеров Dynalite

Чертеж размеров

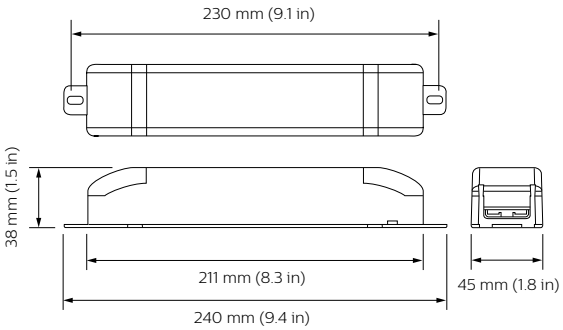

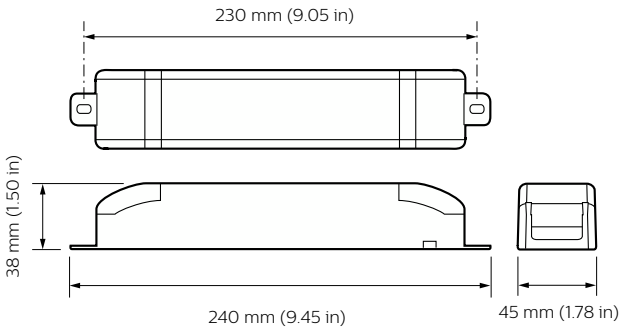

© 2024 Signify Holding Все права защищены. Signify никоим образом не гарантирует точность и полноту представленной здесь информации и не несет ответственности за любые действия, совершенные в этой связи. Информация, представленная в данном документе, не является коммерческим предложением и не является частью какого-либо предложения или контракта, если иное не подтверждено Signify. Все товарные знаки являются собственностью компании Signify Holding или соответствующих владельцев.