PHILIPS

Lighting



Dynalite Relay Controllers

DDRC810DT-GL

Как одни из самых востребованных форм управления освещением, реле и универсальные устройства могут оказать значительное влияние на управление электроэнергией и контроль освещения. Доступное в вариантах монтажа на DIN-рейку и в настенный короб, решение Philips Dynalite допускает использование широкого диапазона релейных контроллеров с разным количеством и размером контуров для раздельной или общей работы в соответствии с требованиями проектов. Каждое из устройств может хранить в памяти более 170 предустановок и позволяет использовать сложную логику переключений, активируемую простыми сетевыми сообщениями. Сохранение необходимых и предварительно сконфигурированных сценариев в памяти всех релейных устройств упрощает процесс пуска в эксплуатацию и рассылки сообщений по сети.

Данные о продукции

Механические компоненты и корпус	
Вес нетто (шт.)	490,000 g

Соответствие требованиям и область применения	
Маркировка CE	Да
Соответствие стандарту EU RoHS	Да
Примечания	Для получения дополнительной информации и вариантов заказа загрузите технические характеристики продукции «Световые решения».
Диапазон температуры окружающей среды	От 0 до +50 °C

Данные об изделии	
Название продукта для заказа	DDRC810DT-GL
Полное название продукта	DDRC810DT-GL
Полный код продукта	871869600688700
Код заказа	913703035209
Материал № (12NC)	913703035209
Нумератор — количество на упаковку	1
EAN/UPC — продукт/короб	8718696006887
Нумератор — упаковок на внешний короб	1
EAN/UPC — короб	8718696014387

Dynalite Relay Controllers

Чертеж размеров

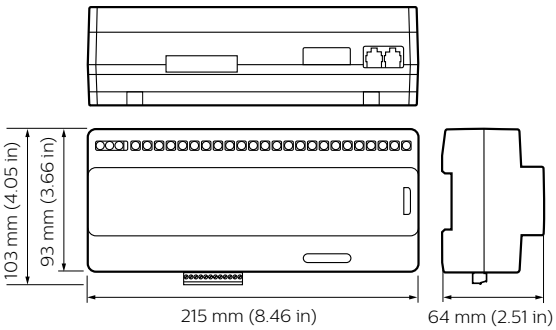

© 2023 Signify Holding Все права защищены. Signify никоим образом не гарантирует точность и полноту представленной здесь информации и не несет ответственности за любые действия, совершенные в этой связи. Информация, представленная в данном документе, не является коммерческим предложением и не является частью какого-либо предложения или контракта, если иное не подтверждено Signify. Все товарные знаки являются собственностью компании Signify Holding или соответствующих владельцев.