

Встраиваемый светильник **CoreLine Recessed Spot gen2 (2-го поколения)**

RS151B LED12-WB-/840 D78 PSR PI6 ALU

Встраиваемый светильник CoreLine Recessed Spot gen2 (2-го поколения), Adjustable, 12.3 В, D78 mm, 1200 лм, 4000 K, Димирование с фазовой отсечкой, Широкий световой пучок, Алюминий, IP20/44

Встраиваемый светильник CoreLine Recessed Spot gen2 сохраняет лучшие традиции линейки CoreLine: инновационность, простоту использования и высокое качество. Его модульная конструкция позволяет создавать персонализированные конфигурации, отвечающие вашим конкретным потребностям. Доступен широкий выбор оттенков света (CCT), светоотдачи, цветов отделки, типов рам и вариантов подключения. Компактная и облегченная конструкция светильника CoreLine Recessed Spot gen2 с нажимным разъемом, обеспечивающим возможность выполнения сквозной проводки и поддерживающим широкий диапазон диаметров (площадей сечения) проводов, упрощает монтаж. Высокое качество света, многочисленные варианты подключения, длительный срок службы светильника и высокая эффективность системы делают светильник CoreLine Recessed Spot gen2 идеальным решением для точечного акцентного освещения внутри помещений.

Предупреждение и условия безопасности

- Светильник должен устанавливаться и разбираться квалифицированным электриком, а также подключаться в соответствии с последними электротехническими нормами IEE или национальными требованиями в соответствии с инструкциями по монтажу изделия.

Встраиваемый светильник CoreLine Recessed Spot gen2 (2-го поколения)

Данные о продукции

Общая информация

Сменный источник света	Да
Количество единиц ПРА	1 шт.
Драйвер в комплекте	Да
Осветительная технология	LED
Лестница ценности	Высокопроизводительные модели
Класс ремонтопригодности	Класс C; светильник без требующих обслуживания деталей, необслуживаемый
Гарантийный период	5 лет

Технические характеристики освещения

Светоотдача	1 200 лм
Насыщенный красный (R9)	<50
Коррелированная цветовая температура (ном.)	4000 K
Эффективность (номинальная) (ном.)	98 лм/Вт
Коэффициент цветопередачи (CRI)	>80
Угол расхождения луча от источника света	120 °
Цвет источника света	Нейтральный белый 840
Тип оптики	Широкий световой пучок
Распределение света светильника	38°
Универсальная оценка бликования CEN	24

Эксплуатационные и электрические характеристики

Входное напряжение	220–240 Вт
Частота сети	50 or 60 Hz
Средняя потребляемая мощность при постоянной светоотдаче (CLO)	- В
Пусковой ток	3,5 A
Время пуска	0,1 ms
Энергопотребление	12,3 В
Коэффициент мощности (доля)	0.9
Соединение	Соединительный зажим трехполюсный
Кабель	Кабель 0,25 м с разъемом 3-жильный
Количество продуктов на прерывателе (16 A, тип B)	40
Подходит для случайного переключения	Нет
Класс защиты по МЭК	Класс безопасности II
Коэффициент гармонических искажений	30 %

Системы управления и регулировка яркости света

Возможность диммирования	Да
Драйвер/блок питания/трансформатор	Источник питания регулируемый внешний
Интерфейс управления	Димирование с фазовой отсечкой
Постоянная светоотдача	Нет
Максимальный уровень диммирования	10% (зависит от диммера, ELV)

Механические компоненты и корпус

Материал корпуса	Литой алюминий
Материал отражателя	-
Оптический материал	Поликарбонат
Материал оптической крышки	Поликарбонат
Материал фиксации	Сталь
Цвет корпуса	Алюминий
Покрытие оптической крышки	-
Общая высота	60 мм
Общий диаметр	95 мм
Код защиты от проникновения (IP)	IP20/44 [Защита пальцев; защита проводов, защита от брызг]
Код степени защиты от механических воздействий	IK03 [0,3 J]
Вес нетто (шт.)	0,400 kg

Соответствие требованиям и область применения

Испытание на воспламеняемость от раскаленной проволоки	Температура 650°C, продолжительность 30 с
Знак пожароопасности	Для монтажа на средневоспламеняющихся поверхностях
Маркировка CE	Да
Сертификат ENEC	Знак ENEC
Фотобиологический риск	Photobiological risk group 1 @200mm to EN62778
Характеристика фотобиологического риска	0,2 м
Соответствие стандарту EU RoHS	Да
Температура окружающей среды для наилучшей производительности Tq	25 °C
Значение мерцания (PstLM) — значение мерцания согласно EN 61000-3-3	1
Уровень видимости стробоскопического эффекта (SVM)	0,4
Диапазон температуры окружающей среды	От 0 до +35 °C

Первоначальная производительность (соответствие МЭК)

Допустимая погрешность светового потока	+/-10%
Начальная цветность	(0.38, 0.38) SDCM <5
Допустимое значение потребляемой мощности	+/-10%
Стандартное отклонение совпадения цвета (порог цветоразличения, эллипс МакАдама)	SDCM≤5

Производительность со временем (соответствие МЭК)

Частота отказов ПРА при среднем сроке эксплуатации 50 000 ч	5 %
Стабильность светового потока (EN-IEC 62722-2-1) при среднем сроке эксплуатации* 50 000 ч	L70

Встраиваемый светильник CoreLine Recessed Spot gen2 (2-го поколения)

Данные об изделии	
Название продукта для заказа	RS151B LED12-WB-/840 D78 PSR PI6 ALU
Полное название продукта	RS151B LED12-WB-/840 D78 PSR PI6 ALU
Полный код продукта	871951493819999
Код заказа	911401810484

Материал № (12NC)	911401810484
Нумератор — количество на упаковку	1
EAN/UPC — продукт/короб	8719514938199
Нумератор — упаковок на внешний короб	18
EAN/UPC — короб	8719514938243

Чертеж размеров

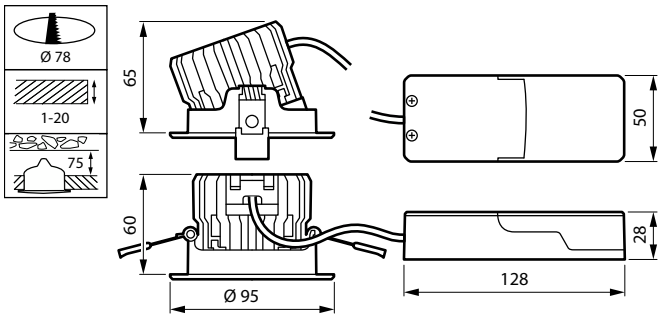

Фотометрические данные

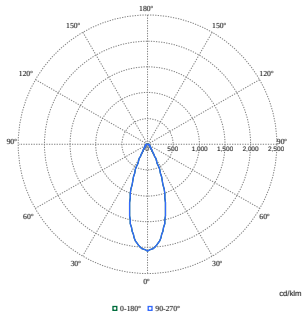

Polar Normal (separate) - null - 911401810484

© 2023 Signify Holding Все права защищены. Signify никоим образом не гарантирует точность и полноту представленной здесь информации и не несет ответственности за любые действия, совершенные в этой связи. Информация, представленная в данном документе, не является коммерческим предложением и не является частью какого-либо предложения или контракта, если иное не подтверждено Signify. Philips и логотип Philips являются зарегистрированными товарными знаками компании Koninklijke Philips N.V.