

CoreLine Tempo Small 2-го поколения

BVP111 LED51-4S/740 OFA52

CoreLine Tempo Small 2-го поколения, Floodlight, 31 В, 4437 лм, 4000 K, CRI70, Асимметричная, IP66

Светильник CoreLine Tempo Small 2-го поколения воплощает в себе обещание CoreLine о создании инновационных, простых в использовании и высококачественных светильников с заливающей подсветкой. Ограниченный выбор вариантов позволяет легко найти наилучшую замену традиционным технологиям по принципу «люкс за люкс», а также прямую замену газоразрядным лампам высокой интенсивности мощностью 70 Вт и 100 Вт. Светильник CoreLine Tempo Small 2-го поколения предлагает два варианта светового потока для различных областей применения, а также две высокопроизводительные асимметричные и симметричные оптические системы. Установка этого светодиодного прожектора упрощается благодаря U-образному монтажному кронштейну и внешнему быстроразъемному 3-полюсному разъему. Эти светильники являются идеальным решением для наружного освещения, например для промышленных и коммерческих зон, парковок и т. д.

Данные о продукции

Общая информация	
Код лампового семейства	LED51 [LED module 5100 lm]
Количество единиц ПРА	1 шт.
Драйвер в комплекте	Да
Тип светогенератора	LED
Сервисная метка	Да
Осветительная технология	LED
Лестница ценности	Высокопроизводительные модели

Класс ремонтопригодности	Класс C; светильник без требующих обслуживания деталей, необслуживаемый
Гарантийный период	5 лет
Класс экологической устойчивости	-

Технические характеристики освещения	
Коэффициент освещения, направленного снизу вверх	0

CoreLine Tempo Small 2-го поколения

Светоотдача	4 437 лм
Коррелированная цветовая температура (ном.)	4000 K
Эффективность (номинальная) (ном.)	142 лм/Вт
Коэффициент цветопередачи (CRI)	70
Цвет источника света	Нейтральный белый 740
Распределение света светильника	60° x 120°
Тип оптики для размещения вне зданий	Асимметричная
Эффективная площадь проекции	0,02 m²

Эксплуатационные и электрические характеристики

Входное напряжение	220–240 Вт
Частота сети	50 to 60 Hz
Пусковой ток	18 A
Время пуска	0,3 ms
Энергопотребление	31 В
Коэффициент мощности (доля)	0.9
Соединение	Внешний разъем
Кабель	Кабель 1,0 м с Wieland/Adels-совместимым штекером трехполюсный
Количество продуктов на прерывателе (16 A, тип B)	30
Класс защиты по МЭК	Класс безопасности I
Защита от скачков напряжения (общая/дифференциальная)	Уровень защиты от перенапряжения до 6 кВ в дифференциальном режиме и 8 кВ в синфазном режиме
Коэффициент гармонических искажений	9,7 %

Системы управления и регулировка яркости света

Возможность диммирования	Нет
Драйвер/блок питания/трансформатор	Источник питания (Вкл./Выкл.)
Постоянная светоотдача	Нет

Механические компоненты и корпус

Материал корпуса	Алюминий
Материал отражателя	-
Оптический материал	Поликарбонат
Материал оптической крышки	Стекло
Материал фиксации	Алюминий
Цвет корпуса	Серый
Монтажное устройство	Настенный кронштейн
Форма оптической крышки	Плоский
Покрытие оптической крышки	Прозрачный
Общая длина	286,9 мм
Общая ширина	211,5 мм
Общая высота	64 мм
Размеры (высота x ширина x глубина)	64 x 212 x 287 mm
Код защиты от проникновения (IP)	IP66 [Защита от попадания пыли, защита от струй]
Код степени защиты от механических воздействий	IK08 [5 J вандалоустойчивый]
Стандартный угол наклона при верхнем монтаже	0°
Стандартный угол наклона при настенном монтаже	0°
Тип оптической крышки	Плоское стекло
Вес нетто (шт.)	2,570 kg

Аварийный режим работы

Центральное аварийное освещение	Нет

Соответствие требованиям и область применения

Знак пожароопасности	Для монтажа на средневоспламеняющихся поверхностях
Маркировка CE	Да
Сертификат ENEC	Знак ENEC
Фотобиологический риск	Photobiological risk group 1 @200mm to EN62778
Соответствие стандарту EU RoHS	Да
Температура окружающей среды для наилучшей производительности Tq	25 °C
Диапазон температуры окружающей среды	От -40 до +45 °C

Первоначальная производительность (соответствие МЭК)

Допустимая погрешность светового потока	+/-7%
Начальная цветность	(0.434, 0.403) SDCM <5
Допустимое значение потребляемой мощности	+/-10%
Допустимые отклонения нач. индекса цветопередачи	+/-2
Стандартное отклонение совпадения цвета (порог цветоразличения, эллипс МакАдама)	SDCM≤5

Производительность со временем (соответствие МЭК)

Частота отказов ПРА при среднем сроке эксплуатации 75 000 ч	10 %
Частота отказов ПРА при среднем сроке эксплуатации 100 000 ч	10 %
Стабильность светового потока (EN-IEC 62722-2-1) при среднем сроке эксплуатации* 75 000 ч	L80
Стабильность светового потока (EN-IEC 62722-2-1) при среднем сроке эксплуатации* 100 000 ч	L90

Данные об изделии

Название продукта для заказа	BVP111 LED51-4S/740 OFA52
Полное название продукта	BVP111 LED51-4S/740 OFA52
Полный код продукта	872016955679900
Код заказа	912300060466
Материал № (12NC)	912300060466
Нумератор — количество на упаковку	1
EAN/UPC — продукт/короб	8720169556799
Нумератор — упаковок на внешний короб	1
EAN/UPC — короб	8720169556799
Код семейства продуктов	BVP111 [Coreline tempo small gen2]

CoreLine Tempo Small 2-го поколения

Чертеж размеров

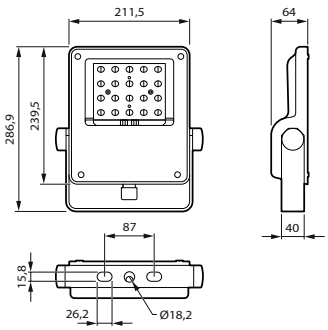

Фотометрические данные

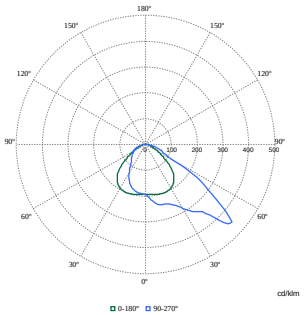

Polar Normal (separate) - BVP111I - 912300060466

© 2025 Signify Holding Все права защищены. Signify никоим образом не гарантирует точность и полноту представленной здесь информации и не несет ответственности за любые действия, совершенные в этой связи. Информация, представленная в данном документе, не является коммерческим предложением и не является частью какого-либо предложения или контракта, если иное не подтверждено Signify. Philips и логотип Philips являются зарегистрированными товарными знаками компании Koninklijke Philips N.V.