PHILIPS

Lighting



Развитые и при этом простые энергосберегающие решения по освещению

Dynalite Relay Controllers

Как одни из самых востребованных форм управления освещением, реле и универсальные устройства могут оказать значительное влияние на управление электроэнергией и контроль освещения. Доступное в вариантах монтажа на DIN-рейку и в настенный короб, решение Philips Dynalite допускает использование широкого диапазона релейных контроллеров с разным количеством и размером контуров для раздельной или общей работы в соответствии с требованиями проектов. Каждое из устройств может хранить в памяти более 170 предустановок и позволяет использовать сложную логику переключений, активируемую простыми сетевыми сообщениями. Сохранение необходимых и предварительно сконфигурированных сценариев в памяти всех релейных устройств упрощает процесс пуска в эксплуатацию и рассылки сообщений по сети.

Преимущества

- Позволяют использовать ряд релейных контроллеров с множеством контуров разного числа и размера для индивидуальной или общей работы.
- Упрощают процесс ввода в эксплуатацию и передачу сообщений по сети.

Характеристики

- Доступны в конфигурациях монтажа на DIN-рейку и в настенный короб
- Каждое устройство может хранить в памяти более 170 предустановок

Применение

- Зависят от системы освещения, в которой применяются средства контроля

Dynalite Relay Controllers

Versions



DDRC1220FR-GL 12 x 20A Relay Controller



DDRC810DT-GL 8 x 10A Relay Controller



DDRC420FR Relay Controller



DDRC-GRMS-E

Чертеж размеров

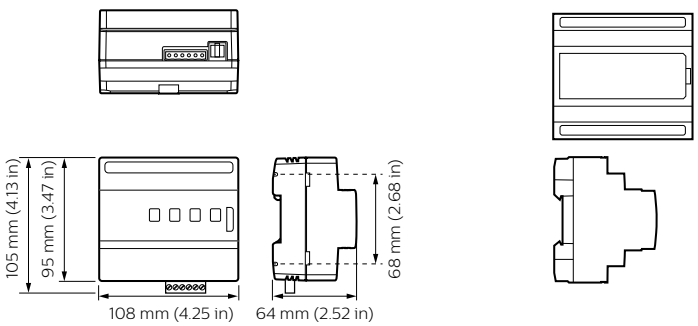

Dynalite Relay Controllers

Чертеж размеров

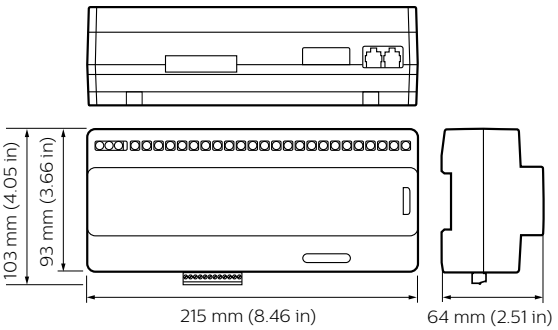

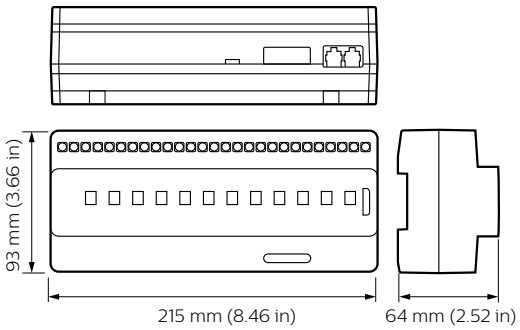

Сведения о продукте



Front of the DDRC810DT-GL 8 x 10A Relay Controller



DDRC420FR Relay Controller

© 2023 Signify Holding Все права защищены. Signify никоим образом не гарантирует точность и полноту представленной здесь информации и не несет ответственности за любые действия, совершенные в этой связи. Информация, представленная в данном документе, не является коммерческим предложением и не является частью какого-либо предложения или контракта, если иное не подтверждено Signify. Все товарные знаки являются собственностью компании Signify Holding или соответствующих владельцев.