PHILIPS

Lighting



Высокоэффективный и эргономичный встраиваемый даунлайт **Essential SmartBright G2 LED Downlight**

Essential SmartBright LED Downlight

DN027 SmartBright LED downlight - светодиодный светильник, сочетающий себе качество и высокую эффективность при низкой стоимости. Для удовлетворения потребностей заказчиков в данном семействе представлены светильники разной мощности и разных форм-факторов (круглом или квадратном встраиваемом, либо в накладном)

Преимущества

- Надежный и безопасный светильник: соответствует всем требованиям и нормам, применимым для областей использования
- Компактный тонкий корпус (33 мм) и малый вес (до 450 г) обеспечивают простоту установки и безопасность эксплуатации
- Высокая надежность: полезный срок службы изделия – 20 тыс.часов

Характеристики

- Цветовая температура 4000K
- Светоотдача: >85 лм/Вт
- Индекс цветопередачи: >80
- Класс защиты: IK02
- Пылевлагозащита: IP40

Применение

- Магазины розничной торговли
- Офисы (коридоры, транзитные зоны и санитарно-технические помещения)
- Жилые помещения
- Больницы и учебные заведения (коридоры, транзитные зоны и санитарно-технические помещения)

Чертеж размеров

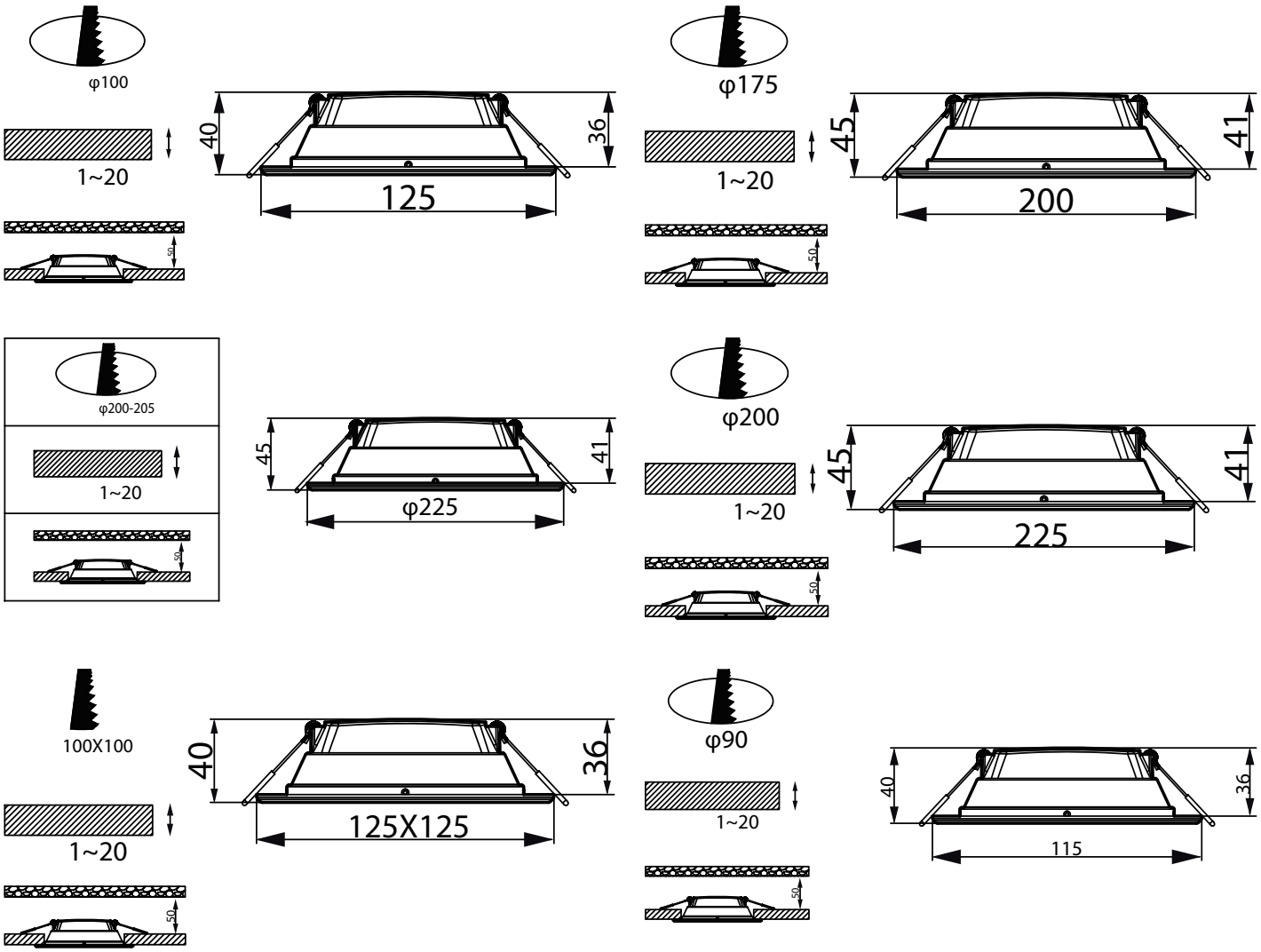

Чертеж размеров

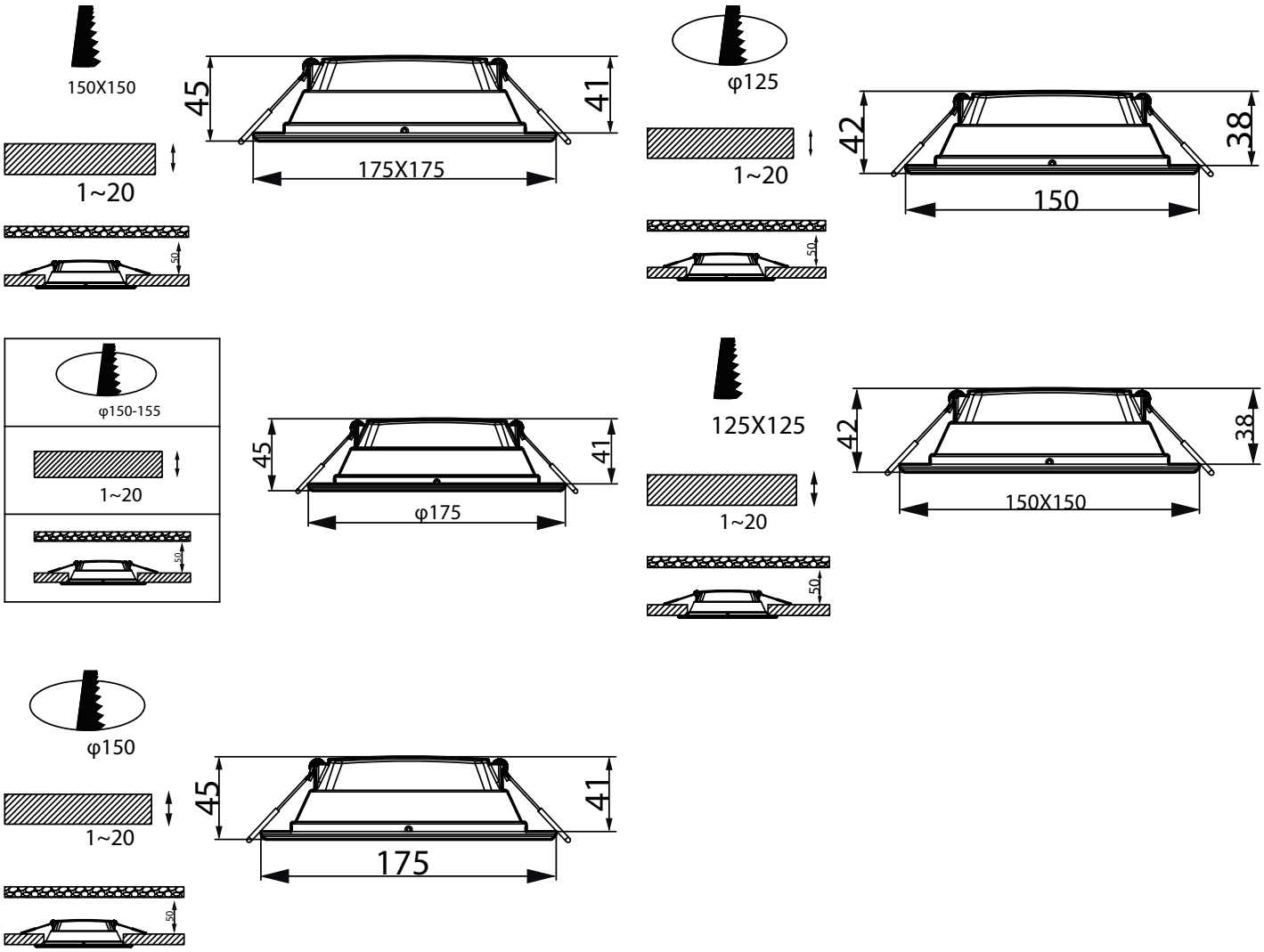

Essential SmartBright LED Downlight

Общая информация

Драйвер в комплекте	Да
Сменный источник света	Нет
Количество единиц ПРА	1 шт.

Технические характеристики освещения

Коэффициент цветопередачи (CRI)	80
Тип оптики	Угол расхождения луча света 110°

Эксплуатационные и электрические характеристики

Класс защиты по МЭК	Класс безопасности II
Входное напряжение	220–240 Вт
Частота сети	50 or 60 Hz
Подходит для случайного переключения	Нет

Системы управления и регулировка яркости света

Возможность диммирования	Нет

Механические компоненты и корпус

Цвет корпуса	Белый
Код степени защиты от механических воздействий	IK03
Код защиты от проникновения (IP)	IP20/40

Соответствие требованиям и область применения

Диапазон температуры окружающей среды	От –20 до +40 °C
Знак пожароопасности	Для монтажа на средневоспламеняющихся поверхностях
Испытание на воспламеняемость от раскаленной проволоки	Температура 650°C, продолжительность 30 с

Первоначальная производительность (соответствие МЭК)

Допустимая погрешность светового потока	+/-10%

Производительность со временем (соответствие МЭК)

Коэффициент отказа драйвера при 5000 ч	0,012 %

Технические характеристики освещения

Order Code	Full Product Name	Коррелированная цветовая температура (ном.)	Эффективность (номинальная) (ном.)	Светоотдача
929002674902	DN027B G3 LED6/NW 6W 220-240V L100 RU	4000 K	100,00 лм/Вт	600 лм
929002675002	DN027B G3 LED6/CW 6W 220-240V L100 RU	6500 K	100,00 лм/Вт	600 лм
929002675202	DN027B G3 LED9/NW 9W 220-240V L125 RU	4000 K	105,00 лм/Вт	950 лм
929002675302	DN027B G3 LED9/CW 9W 220-240V L125 RU	6500 K	105,00 лм/Вт	950 лм
929002675502	DN027B G3 LED12/NW 12W 220-240V L150 RU	4000 K	108,00 лм/Вт	1 300 лм
929002675602	DN027B G3 LED12/CW 12W 220-240V L150 RU	6500 K	108,00 лм/Вт	1 300 лм
929002671502	DN027B G3 LED6/WW 6W 220-240V D90 RU	3000 K	100,00 лм/Вт	600 лм
929002671602	DN027B G3 LED6/NW 6W 220-240V D90 RU	4000 K	100,00 лм/Вт	600 лм
929002671702	DN027B G3 LED6/CW 6W 220-240V D90 RU	6500 K	100,00 лм/Вт	600 лм
929002672338	DN027B G3 LED6/CW 6W 220-240V D100 RD	6500 K	100,00 лм/Вт	600 лм
929002672702	DN027B G3 LED9/WW 9W 220-240V D125 RU	3000 K	100,00 лм/Вт	900 лм
929002672802	DN027B G3 LED9/NW 9W 220-240V D125 RU	4000 K	105,00 лм/Вт	950 лм
929002672902	DN027B G3 LED9/CW 9W 220-240V D125 RU	6500 K	105,00 лм/Вт	950 лм
929002673302	DN027B G3 LED12/WW 12W 220-240V D150 RU	3000 K	100,00 лм/Вт	1 200 лм
929002673402	DN027B G3 LED12/NW 12W 220-240V D150 RU	4000 K	108,00 лм/Вт	1 300 лм
929002673502	DN027B G3 LED12/CW 12W 220-240V D150 RU	6500 K	108,00 лм/Вт	1 300 лм
929002674002	DN027B G3 LED15/NW 15W 220V D175 RU	4000 K	106,00 лм/Вт	1 600 лм
929002674102	DN027B G3 LED15/CW 15W 220V D175 RU	6500 K	106,00 лм/Вт	1 600 лм
929002674602	DN027B G3 LED20/NW 19W 220-240V D200 RU	4000 K	110,00 лм/Вт	2 100 лм
929002674702	DN027B G3 LED20/CW 19W 220-240V D200 RU	6500 K	110,00 лм/Вт	2 100 лм

Эксплуатационные и электрические характеристики

Order Code	Full Product Name	Энергопотребление
929002674902	DN027B G3 LED6/NW 6W 220-240V L100 RU	6 В
929002675002	DN027B G3 LED6/CW 6W 220-240V L100 RU	6 В

Order Code	Full Product Name	Энергопотребление
929002675202	DN027B G3 LED9/NW 9W 220-240V L125 RU	9 В
929002675302	DN027B G3 LED9/CW 9W 220-240V L125 RU	9 В

Essential SmartBright LED Downlight

Order Code	Full Product Name	Энергопотребление
929002675502	DN027B G3 LED12/NW 12W 220-240V L150 RU	12 Вт
929002675602	DN027B G3 LED12/CW 12W 220-240V L150 RU	12 Вт
929002671502	DN027B G3 LED6/WW 6W 220-240V D90 RU	6 Вт
929002671602	DN027B G3 LED6/NW 6W 220-240V D90 RU	6 Вт
929002671702	DN027B G3 LED6/CW 6W 220-240V D90 RU	6 Вт
929002672338	DN027B G3 LED6/CW 6W 220-240V D100 RD	6 Вт
929002672702	DN027B G3 LED9/WW 9W 220-240V D125 RU	9 Вт
929002672802	DN027B G3 LED9/NW 9W 220-240V D125 RU	9 Вт

Order Code	Full Product Name	Энергопотребление
929002672902	DN027B G3 LED9/CW 9W 220-240V D125 RU	9 Вт
929002673302	DN027B G3 LED12/WW 12W 220-240V D150 RU	12 Вт
929002673402	DN027B G3 LED12/NW 12W 220-240V D150 RU	12 Вт
929002673502	DN027B G3 LED12/CW 12W 220-240V D150 RU	12 Вт
929002674002	DN027B G3 LED15/NW 15W 220V D175 RU	15 Вт
929002674102	DN027B G3 LED15/CW 15W 220V D175 RU	15 Вт
929002674602	DN027B G3 LED20/NW 19W 220-240V D200 RU	19 Вт
929002674702	DN027B G3 LED20/CW 19W 220-240V D200 RU	19 Вт

Первоначальная производительность (соответствие МЭК)

Order Code	Full Product Name	Начальная цветность
929002674902	DN027B G3 LED6/NW 6W 220-240V L100 RU	(IEC4000K, 0.38, 0.38) < 5SDCM
929002675002	DN027B G3 LED6/CW 6W 220-240V L100 RU	(IEC6500K, 0.313, 0.337) < 5SDCM
929002675202	DN027B G3 LED9/NW 9W 220-240V L125 RU	(IEC4000K, 0.38, 0.38) < 5SDCM
929002675302	DN027B G3 LED9/CW 9W 220-240V L125 RU	(IEC6500K, 0.313, 0.337) < 5SDCM
929002675502	DN027B G3 LED12/NW 12W 220-240V L150 RU	(IEC4000K, 0.38, 0.38) < 5SDCM
929002675602	DN027B G3 LED12/CW 12W 220-240V L150 RU	(IEC6500K, 0.313, 0.337) < 5SDCM
929002671502	DN027B G3 LED6/WW 6W 220-240V D90 RU	(IEC3000K, 0.44, 0.403) < 5SDCM
929002671602	DN027B G3 LED6/NW 6W 220-240V D90 RU	(IEC4000K, 0.38, 0.38) < 5SDCM
929002671702	DN027B G3 LED6/CW 6W 220-240V D90 RU	(IEC6500K, 0.313, 0.337) < 5SDCM
929002672338	DN027B G3 LED6/CW 6W 220-240V D100 RD	(IEC6500K, 0.313, 0.337) < 5SDCM
929002672702	DN027B G3 LED9/WW 9W 220-240V D125 RU	(IEC3000K, 0.44, 0.403) < 5SDCM
929002672802	DN027B G3 LED9/NW 9W 220-240V D125 RU	(IEC4000K, 0.38, 0.38) < 5SDCM
929002672902	DN027B G3 LED9/CW 9W 220-240V D125 RU	(IEC6500K, 0.313, 0.337) < 5SDCM
929002673302	DN027B G3 LED12/WW 12W 220-240V D150 RU	(IEC3000K, 0.44, 0.403) < 5SDCM
929002673402	DN027B G3 LED12/NW 12W 220-240V D150 RU	(IEC4000K, 0.38, 0.38) < 5SDCM
929002673502	DN027B G3 LED12/CW 12W 220-240V D150 RU	(IEC6500K, 0.313, 0.337) < 5SDCM
929002674002	DN027B G3 LED15/NW 15W 220V D175 RU	(IEC4000K, 0.38, 0.38) < 5SDCM
929002674102	DN027B G3 LED15/CW 15W 220V D175 RU	(IEC6500K, 0.313, 0.337) < 5SDCM
929002674602	DN027B G3 LED20/NW 19W 220-240V D200 RU	(IEC4000K, 0.38, 0.38) < 5SDCM
929002674702	DN027B G3 LED20/CW 19W 220-240V D200 RU	(IEC6500K, 0.313, 0.337) < 5SDCM

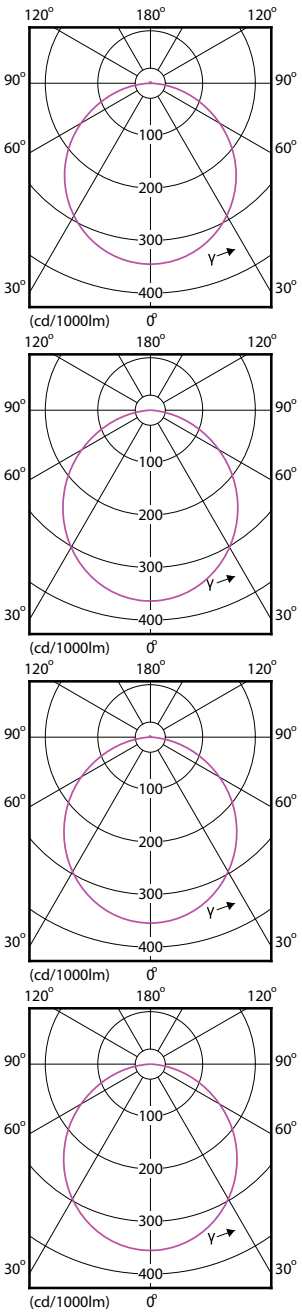

Essential SmartBright LED Downlight

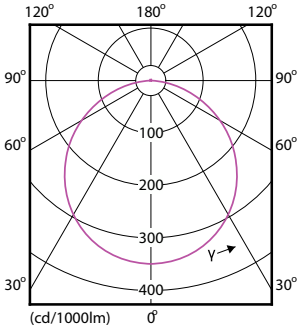

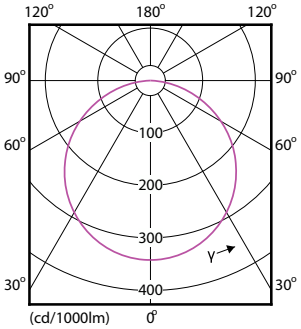

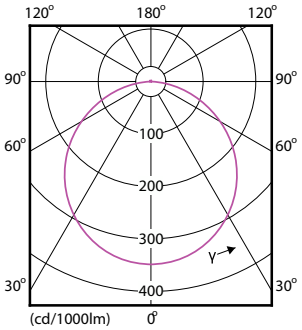

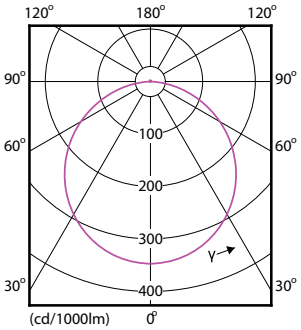

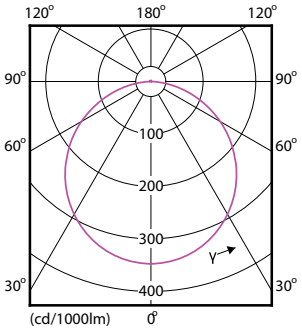

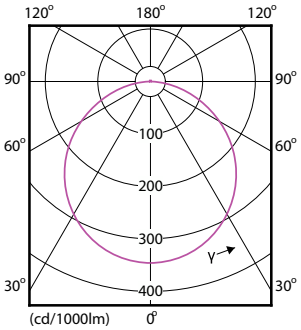

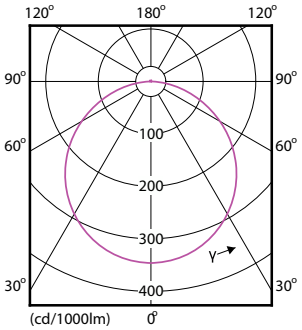

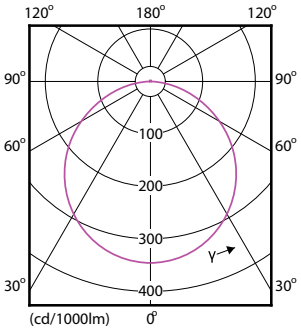

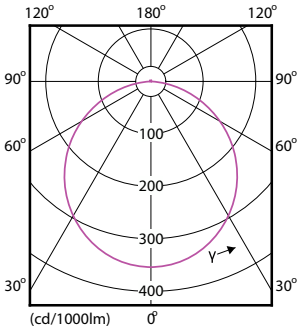

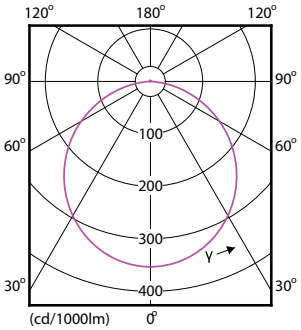

Essential SmartBright LED Downlight

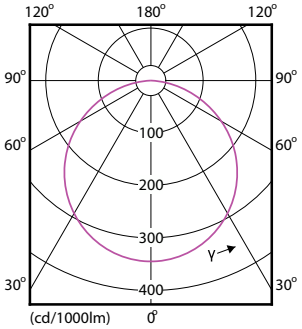

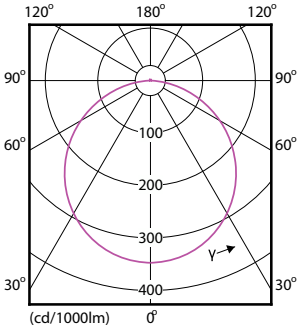

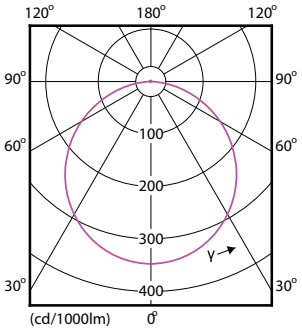

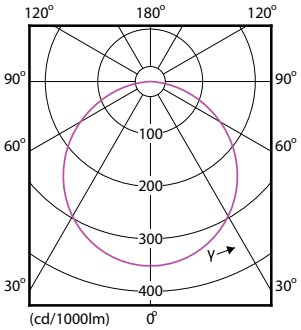

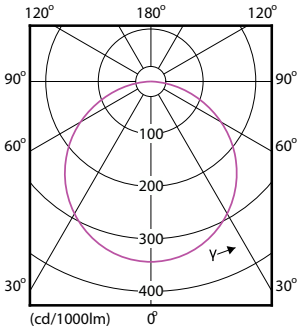

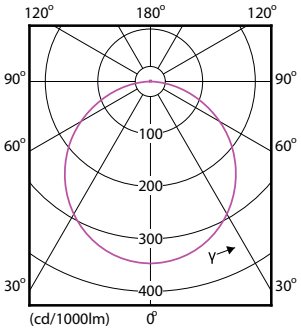

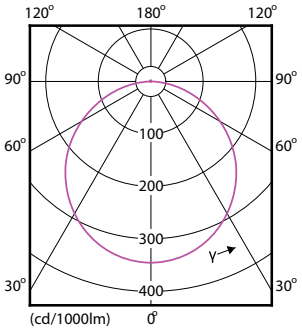

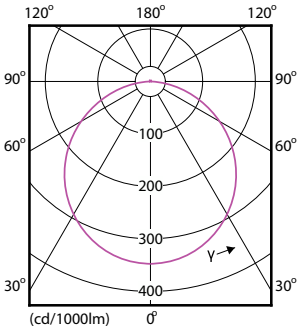

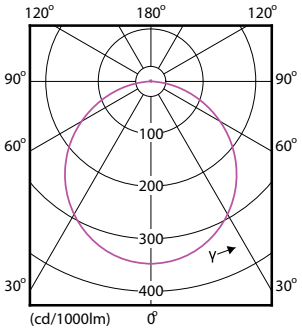

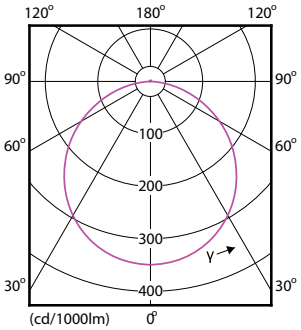

Essential SmartBright LED Downlight

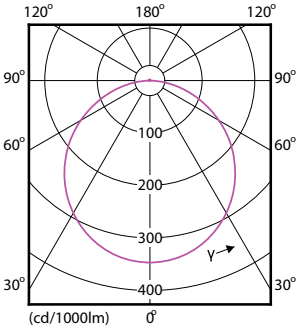

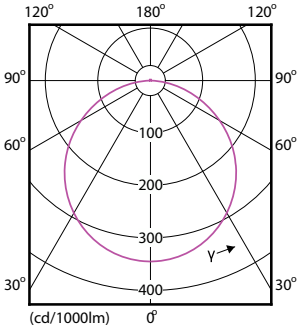

© 2023 Signify Holding Все права защищены. Signify никоим образом не гарантирует точность и полноту представленной здесь информации и не несет ответственности за любые действия, совершенные в этой связи. Информация, представленная в данном документе, не является коммерческим предложением и не является частью какого-либо предложения или контракта, если иное не подтверждено Signify. Все товарные знаки являются собственностью компании Signify Holding или соответствующих владельцев.