PHILIPS

Lighting

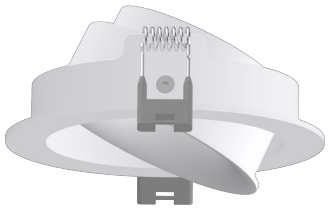

Greenspace Flex

RS378Z M55 D90 R-R AJ

Accessory, Greenspace Flex

GreenSpace Flex — это эффективный портфель изделий, предназначенных для гостиничного сегмента в странах GC/GM. Благодаря модульной концепции конструкции светогенераторы и различные варианты отделки обеспечивают множество комбинаций для удовлетворения разнообразных требований клиентов.

Данные о продукции

Общая информация	
Тип светогенератора	-
Гарантийный период	3 года

Технические характеристики освещения	
Коррелированная цветовая температура (ном.)	-
Коэффициент цветопередачи (CRI)	-
Цвет источника света	-

Эксплуатационные и электрические характеристики	
Входное напряжение	- Вт
Частота сети	- Hz
Кабель	-
Количество продуктов на прерывателе (16 A, тип B)	-
Класс защиты по МЭК	-

Системы управления и регулировка яркости света	
Интерфейс управления	-
Постоянная светоотдача	Нет
Максимальный уровень диммирования	Не применимо

Механические компоненты и корпус	
Материал корпуса	Алюминий
Материал оптической крышки	-
Материал фиксации	Алюминий
Цвет корпуса	Белый
Покрытие оптической крышки	-
Общая длина	0 мм
Общая ширина	0 мм
Общая высота	35 мм
Общий диаметр	103 мм
Размеры (высота x ширина x глубина)	35 x 0 x 0 mm
Материал	Алюминий
Код защиты от проникновения (IP)	IP20 [Защита пальцев]
Код степени защиты от механических воздействий	IK04 [0,5 J стандартный плюс]
Цвет аксессуара	Белый
Тип оптической крышки	-
Вес нетто (шт.)	0,150 kg

Greenspace Flex

Соответствие требованиям и область применения	
Маркировка CE	Нет
Диапазон температуры окружающей среды	От –20 до +45 °C

Данные об изделии	
Название продукта для заказа	RS378Z M55 D90 R-R AJ
Полное название продукта	RS378Z M55 D90 R-R AJ

Полный код продукта	911401721952
Код заказа	911401721952
Материал № (12NC)	911401721952
Нумератор — количество на упаковку	1
Нумератор — упаковок на внешний короб	36

Чертеж размеров

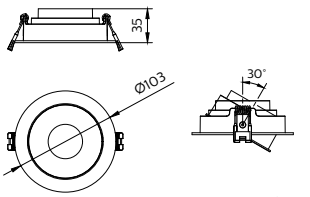

Cut out: Ø90

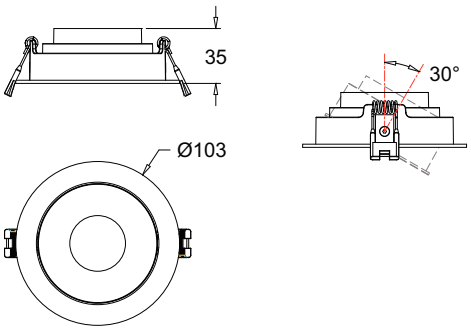

© 2023 Signify Holding Все права защищены. Signify никоим образом не гарантирует точность и полноту представленной здесь информации и не несет ответственности за любые действия, совершенные в этой связи. Информация, представленная в данном документе, не является коммерческим предложением и не является частью какого-либо предложения или контракта, если иное не подтверждено Signify. Philips и логотип Philips являются зарегистрированными товарными знаками компании Koninklijke Philips N.V.