

Панель CoreLine gen6

RC159Z Suspension set SME-3 WH

Accessory, Белый

Панель Philips CoreLine Gen6 сохраняет лучшие традиции линейки CoreLine: инновационность, легкость монтажа и отличное освещение. Инновационная функция «Все включено» в этой светодиодной панели, разработанная как непосредственная замена функциональных светильников общего освещения, предлагает три варианта светового потока и три варианта температуры в одном светильнике. Это упрощает выбор нужного продукта, дает возможность сразу же гибко реагировать на предпочтения клиентов и позволяет сократить количество кодов продуктов на складе. Кроме того, светодиодную панель CoreLine RC132V можно быстро и легко установить благодаря быстросъемному разъему или тонкому проволочному проводу. Светильники с поддержкой Interact со встроенным модулем беспроводной связи также доступны в рамках этой линейки CoreLine и используются со шлюзами, датчиками и программным обеспечением Interact.

Данные о продукции

Общая информация	
Лестница ценности	Высокопроизводительные модели

Механические компоненты и корпус	
Общая длина	1 800 мм
Общая ширина	93 мм
Общая высота	30 мм
Размеры (высота x ширина x глубина)	30 x 93 x 1800 mm
Материал	Сталь
Код защиты от проникновения (IP)	-
Код степени защиты от механических воздействий	-
Цвет аксессуара	Белый

Вес нетто (шт.)	0,340 kg

Соответствие требованиям и область применения	
Маркировка CE	Да
Соответствие стандарту EU RoHS	Да

Данные об изделии	
Название продукта для заказа	RC159Z Suspension set SME-3 WH
Полное название продукта	RC159Z Suspension set SME-3 WH
Полный код продукта	872016975250499
Код заказа	911401809487
Материал № (12NC)	911401809487
Нумератор — количество на упаковку	1

Панель CoreLine gen6

EAN/UPC — продукт/короб	8720169752504
Нумератор — упаковок на внешний короб	20
EAN/UPC — короб	8720169752559

Чертеж размеров

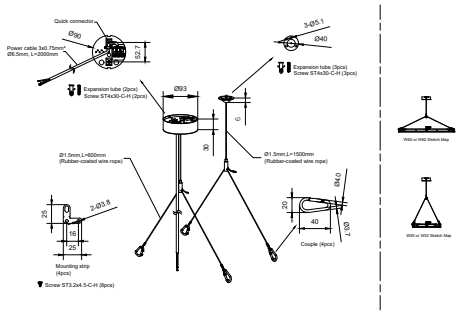

© 2024 Signify Holding Все права защищены. Signify никоим образом не гарантирует точность и полноту представленной здесь информации и не несет ответственности за любые действия, совершенные в этой связи. Информация, представленная в данном документе, не является коммерческим предложением и не является частью какого-либо предложения или контракта, если иное не подтверждено Signify. Philips и логотип Philips являются зарегистрированными товарными знаками компании Koninklijke Philips N.V.