PHILIPS

Lighting



Встраиваемый квадратный светильник **LuxSpace** — высокая эффективность, зрительный комфорт и стильный дизайн

LuxSpace square, recessed

Клиенты стремятся к выгодному использованию своих ресурсов, к которым относятся не только текущие расходы (на энергию и др.), но и кадровые ресурсы. Экономия энергии очень важна, но при этом не должны ухудшаться условия для персонала или клиентов, ведь для повышения производительности труда необходима благоприятная атмосфера, а клиенты хотят получать удовольствие от похода по магазинам. LuxSpace предлагает превосходное сочетание эффективности, комфорта и дизайна без снижения качества освещения (цветопередачи и однородности цвета). Имеется широкий выбор дополнительных возможностей для создания желаемой атмосферы в любых условиях.

Преимущества

- Лучшая в своем классе эффективность
- Создает мягкое естественное освещение, обеспечивая зрительный комфорт
- Превосходно устанавливается в потолок благодаря тонкому и узкому ободу; модель без обода идеально подходит для установки в гипсокартонные потолки

LuxSpace square, recessed

Характеристики

- Четыре типа оптики: с высокой отражающей способностью, с гранями, матовая и белая
- Цвета обода: высокоглянцевый металлизированный, белый (RAL9010), серый, черный (RAL9004) в стандартной комплектации (любой другой цвет RAL доступен по запросу)
- Доступна модель без обода
- Подходят для центрального аварийного освещения от постоянного тока
- Ряд дополнительных опций: аварийное освещение (3 часа от одной батареи), внутренняя проводка

Применение

- Офисы
- Магазины
- Больницы
- Гостиницы
- Аэропорты

Чертеж размеров

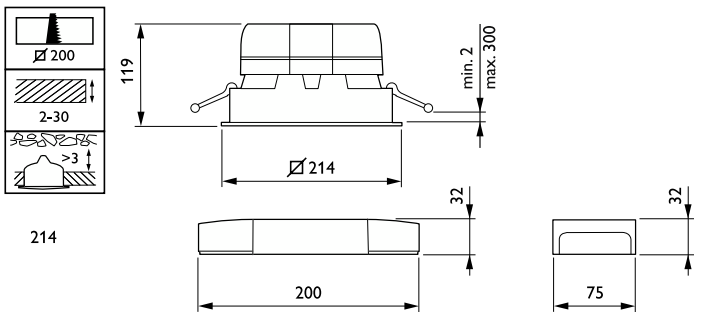

LuxSpace square, recessed

Общая информация

Драйвер в комплекте	Да
Сменный источник света	Нет
Количество единиц ПРА	1 шт.
Сервисная метка	Да

Технические характеристики освещения

Коррелированная цветовая температура (ном.)	4000 K
Коэффициент цветопередачи (CRI)	>80
Тип оптики	-

Эксплуатационные и электрические характеристики

Класс защиты по МЭК	Класс безопасности II
Входное напряжение	220–240 Вт
Частота сети	50 to 60 Hz
Подходит для случайного переключения	Да

Механические компоненты и корпус

Цвет корпуса	Белый
Код степени защиты от механических воздействий	IK02
Код защиты от проникновения (IP)	IP20

Соответствие требованиям и область применения

Диапазон температуры окружающей среды	От +10 до +25 °C
Маркировка CE	Да
Сертификат ENEC	Знак ENEC
Знак пожароопасности	Для монтажа на средневоспламеняющихся поверхностях
Испытание на воспламеняемость от раскаленной проволоки	Температура 650°C, продолжительность 30 с

Первоначальная производительность (соответствие МЭК)

Начальная цветность	(0.38, 0.38) SDCM <2
Допустимая погрешность светового потока	+/-10%

Данные об изделии

Код семейства продуктов	DN572B

Технические характеристики освещения

Order Code	Full Product Name	Эффективность (номинальная) (ном.)	Светоотдача
910505100944	DN572B LED12S/840 PSU-E C WH	141 лм/Вт	1 300 лм
910505100946	DN572B LED12S/840 DIA-VLC-E C WH	141 лм/Вт	1 300 лм
910505100950	DN572B LED20S/840 DIA-VLC-E C WH	149 лм/Вт	2 200 лм
910505100952	DN572B LED24S/840 PSU-E C WH	141 лм/Вт	2 600 лм

Эксплуатационные и электрические характеристики

Order Code	Full Product Name	Энергопотребление
910505100944	DN572B LED12S/840 PSU-E C WH	9,2 Вт

Order Code	Full Product Name	Энергопотребление
910505100946	DN572B LED12S/840 DIA-VLC-E C WH	9,2 Вт

Order Code	Full Product Name	Энергопотребление
910505100950	DN572B LED20S/840 DIA-VLC-E C WH	14,8 В

Order Code	Full Product Name	Энергопотребление
910505100952	DN572B LED24S/840 PSU-E C WH	18,4 В

Системы управления и регулировка яркости света

Order Code	Full Product Name	Возможность диммирования	Максимальный уровень диммирования
910505100944	DN572B LED12S/840 PSU-E C WH	Нет	-
910505100946	DN572B LED12S/840 DIA-VLC-E C WH	Да	1%

Order Code	Full Product Name	Возможность диммирования	Максимальный уровень диммирования
910505100950	DN572B LED20S/840 DIA-VLC-E C WH	Да	1%
910505100952	DN572B LED24S/840 PSU-E C WH	Нет	-

Polar Wide Diagrams

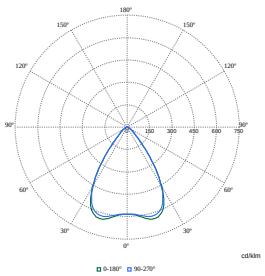

Polar Normal (separate) - DN572BI - 910505100950

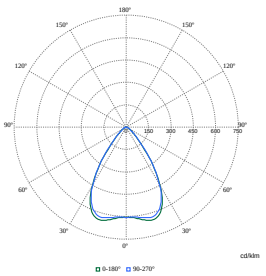

Polar Normal (separate) - DN572BI - 910505100944

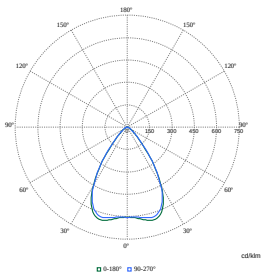

Polar Normal (separate) - DN572BI - 910505100946

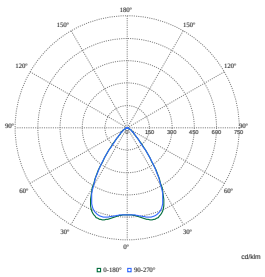

Polar Normal (separate) - DN572BI - 910505100952

LuxSpace square, recessed

© 2023 Signify Holding Все права защищены. Signify никоим образом не гарантирует точность и полноту представленной здесь информации и не несет ответственности за любые действия, совершенные в этой связи. Информация, представленная в данном документе, не является коммерческим предложением и не является частью какого-либо предложения или контракта, если иное не подтверждено Signify. Все товарные знаки являются собственностью компании Signify Holding или соответствующих владельцев.

www.lighting.philips.com
2023, Август 2 - Данные для изменения