PHILIPS

Lighting



Простой способ перейти на светодиодное освещение дорог — **UniStreet gen2**

UniStreet gen2

Разработанные для масштабных проектов по светодиодному освещению светильники UniStreet gen2 станут идеальной прямой заменой (1:1) уже установленным в муниципальных образованиях светильникам. Благодаря высокой эффективности и низкой первоначальной стоимости светильник UniStreet gen2 обеспечивает быструю окупаемость и значительную экономию электроэнергии за короткий промежуток времени. Удобство установки и обслуживания обеспечивается сервисной маркировкой, а разъем SR (System Ready) разработан с учетом будущего, поэтому этот светильник можно сочетать с системами управления освещением и такими приложениями, как Interact City. UniStreet gen2, доступный с различными вариантами оптики и светового потока, которые можно дополнительно настраивать в соответствии с точными требованиями проекта, представляет собой настоящее решение для полной замены традиционных источников света. Компактный светильник, изготовленный из высококачественных материалов, легко разбирается и утилизируется по окончании срока службы.

Преимущества

- Равнозначная замена обычных светильников
- Обеспечивает высокую эффективность и энергосбережение
- Для продления срока службы и минимального обслуживания используются высококачественные материалы

UniStreet gen2

Характеристики

- Обширные варианты применения благодаря широкому спектру оптики, настраиваемому световому потоку и наклонной втулке
- Простая идентификация светильника благодаря сервисной бирке
- Разработан с учетом будущего благодаря разъему SR (System Ready)
- Светильники также выпускаются со специальными режимами освещения, которые: 1) поддерживают оптимальную экосистему для летучих мышей или 2) сохраняют темноту ночного неба, снижая световое загрязнение среды
- Повышенная ударопрочность благодаря дополнительному стеклянному плафону со степенью защиты IK09

Применение

- Дорожное и уличное освещение
- Проезды в жилой зоне

Versions



LumiStreet/UniStreet gen2 Medium

Чертеж размеров

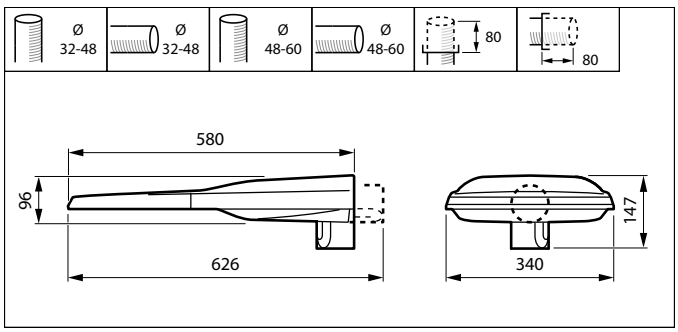

UniStreet gen2

Сведения о продукте

UniStreet_LumiStreet_gen2



UniStreet_LumiStreet_gen2



Bottom view for spigot regulation and screw



UniStreet_LumiStreet_gen2



Polar Wide Diagrams

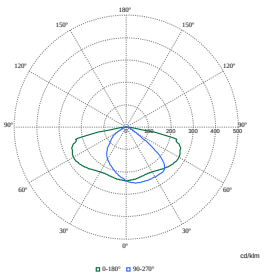

Polar Normal (separate) - BGP283I - 910925866695

© 2025 Signify Holding Все права защищены. Signify никоим образом не гарантирует точность и полноту представленной здесь информации и не несет ответственности за любые действия, совершенные в этой связи. Информация, представленная в данном документе, не является коммерческим предложением и не является частью какого-либо предложения или контракта, если иное не подтверждено Signify. Все товарные знаки являются собственностью компании Signify Holding или соответствующих владельцев.