

CitySoul gen2 — универсальная уникальность

CitySoul poles and brackets

CitySoul gen2 — одна из самых универсальных и вдохновляющих линеек светильников для городского уличного освещения, разработанная компанией Philips на сегодняшний день. Модельный ряд представляют высокоэффективные светильники, которые обеспечивает превосходные уровни освещения и создают приятную атмосферу во всех районах города, от окраин до центра. Компания Philips сосредоточилась на разработке модульного принципа конструкции линейки CitySoul и внедрении инновационных решений, например, кронштейнов Lyre и Accent, что сделало этот модельный ряд идеальным комплексом для любой городской среды. Уплощенная безупречно круглая форма светильников и утопленные соединения с втулкой и кронштейном создают четкий, элегантный и уникальный стиль городского пейзажа. Светильники CitySoul gen2 разработаны на основе собственного светодиодного светогенератора и отличаются высокой эффективностью и легкостью обслуживания. Они доступны в двух типоразмерах и подходят для бокового, верхнего, линейного и подвесного монтажа.

Преимущества

- Интегрированный осветительный комплекс UrbanStyling предназначен для самых разных задач городского освещения
- Светильники, кронштейны и столбы разработаны как единая концепция
- Превосходные характеристики освещения и высокое качество продукции соответствуют требованиям завтрашнего дня

CitySoul poles and brackets

Характеристики

- Широкая линейка продуктов включает элегантные специальные и комплексные решения, в том числе столбы и кронштейны, поворотное устройство, модели для двойного верхнего и подвесного монтажа
- Различные функции для получения максимально эффективного и комфортного освещения
- Совместимы со всеми стандартными и усовершенствованными системами управления освещением Philips
- Простое обслуживание на месте
- Совместимы с существующими столбами и кронштейнами CitySoul моделей Flip, Morph, Jump, Sweep

Применение

- Центральные районы города
- Парки и площади
- Дороги и улицы
- Торговые кварталы

Versions



OPAC_JGP530i_0031-Accessory photo

Чертеж размеров

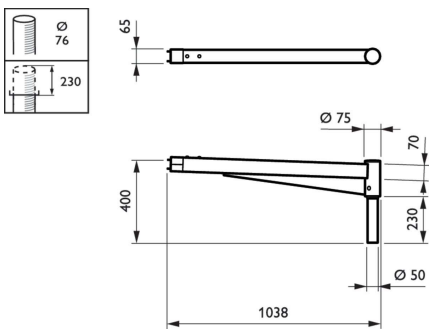

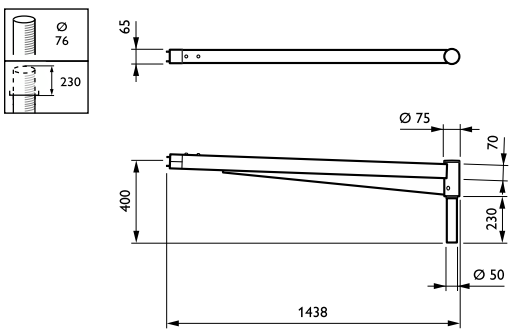

CitySoul poles and brackets

Чертеж размеров

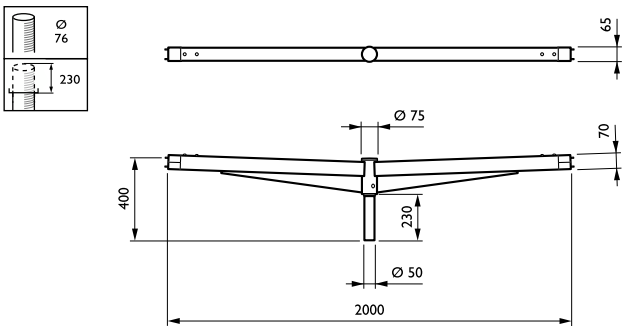

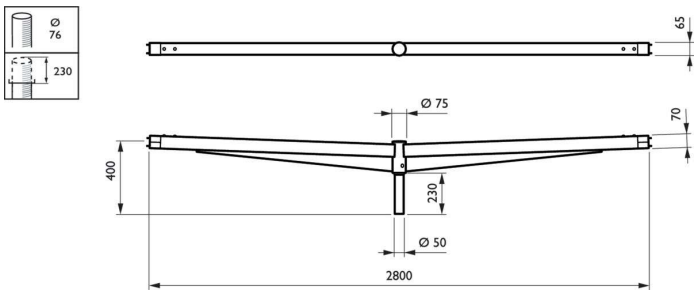

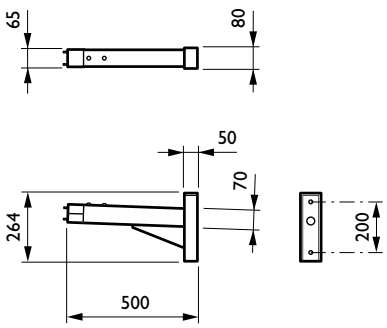

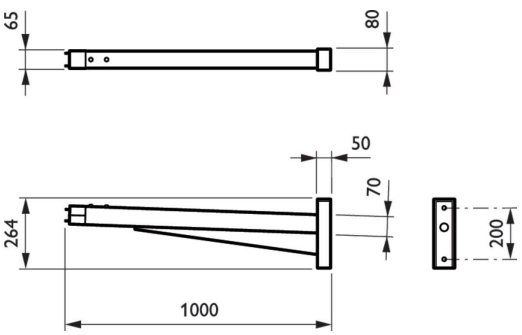

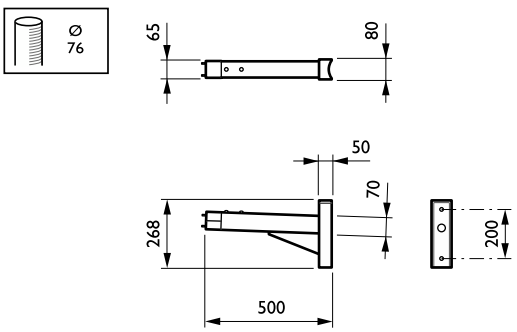

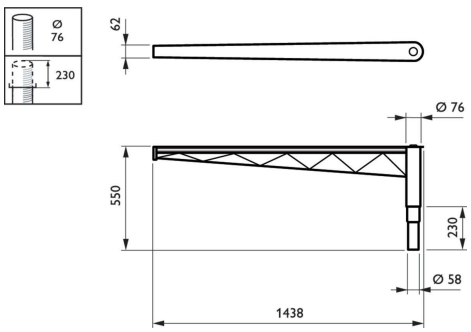

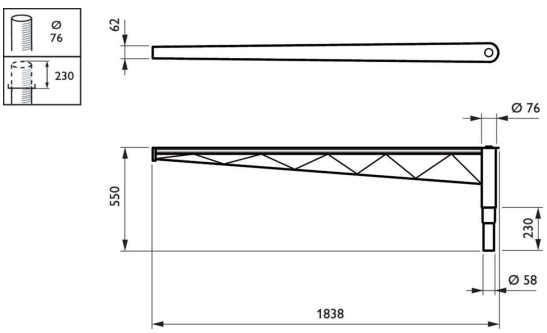

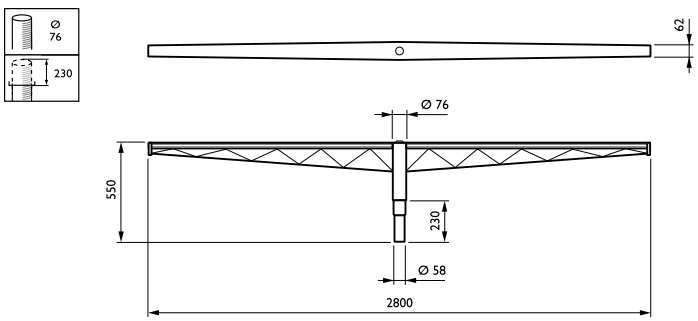

CitySoul poles and brackets

Чертеж размеров

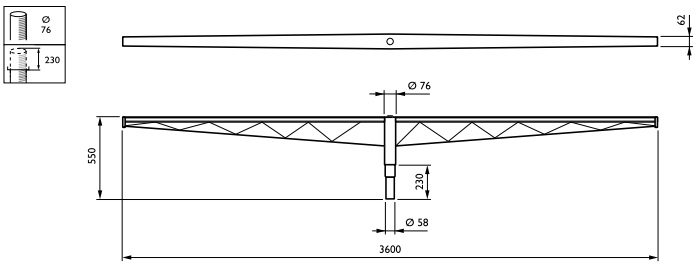

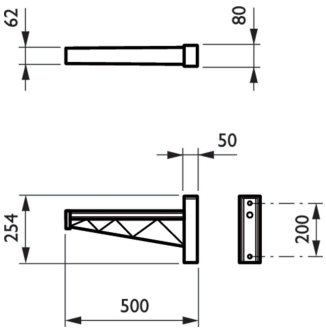

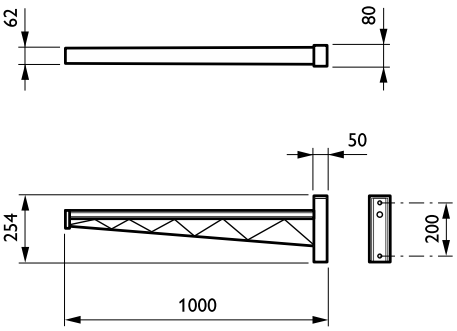

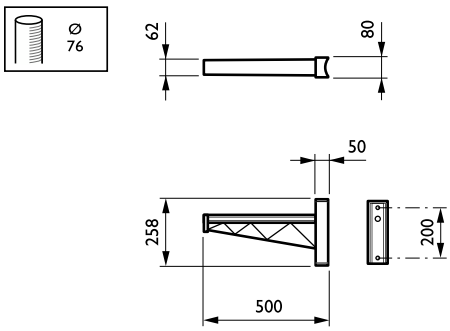

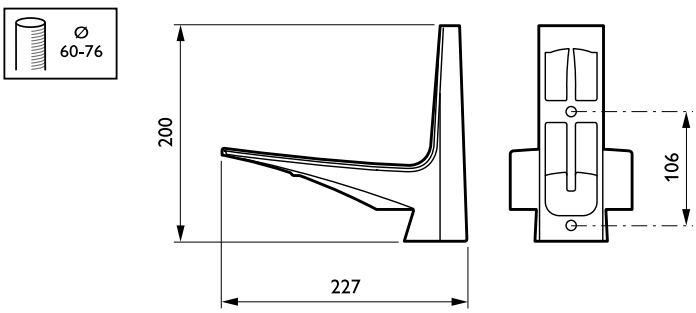

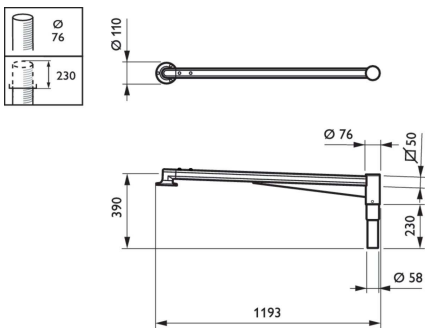

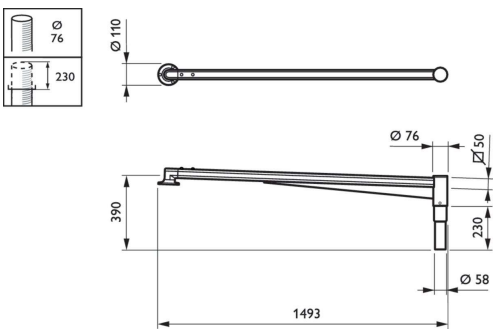

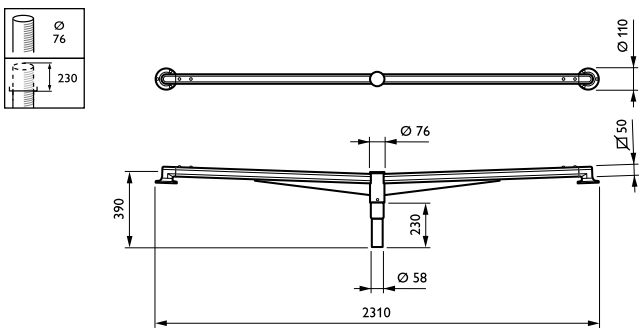

CitySoul poles and brackets

Чертеж размеров

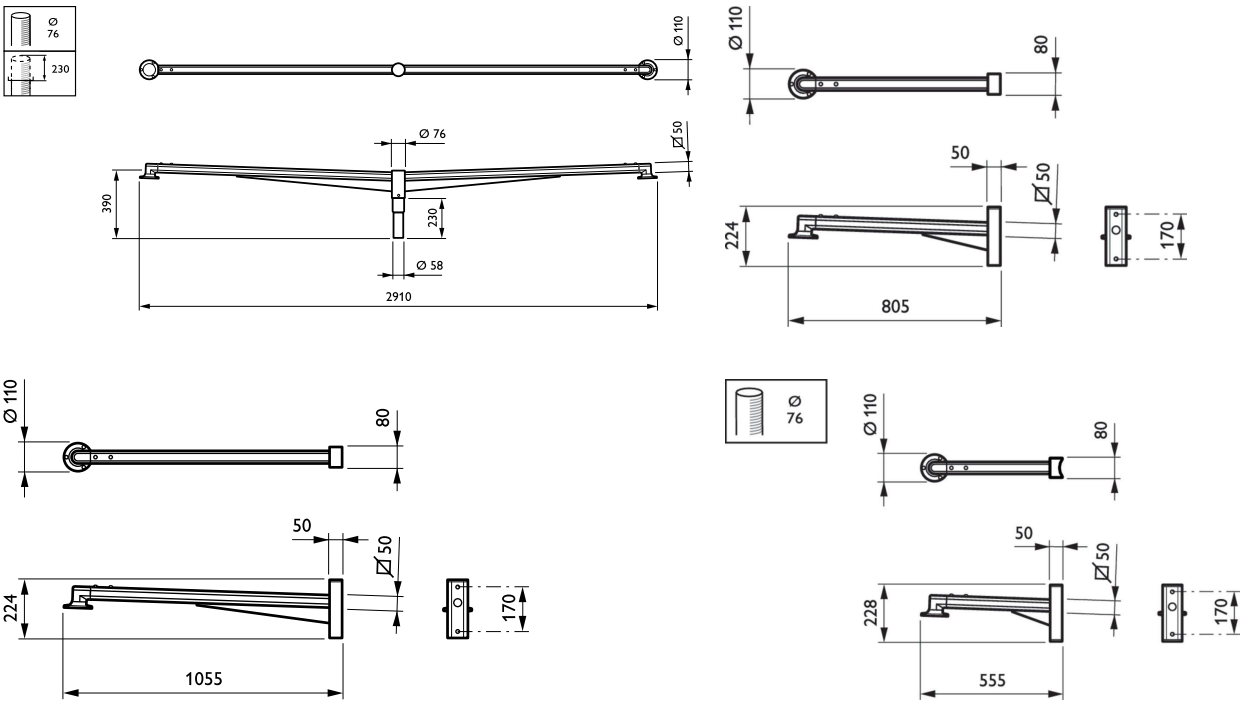

Сведения о продукте

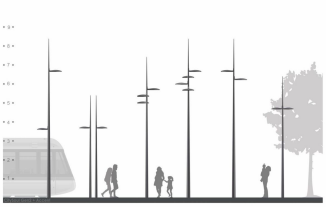

2D rendering CitySoul gen2

Bracket - Accent

© 2023 Signify Holding Все права защищены. Signify никоим образом не гарантирует точность и полноту представленной здесь информации и не несет ответственности за любые действия, совершенные в этой связи. Информация, представленная в данном документе, не является коммерческим предложением и не является частью какого-либо предложения или контракта, если иное не подтверждено Signify. Все товарные знаки являются собственностью компании Signify Holding или соответствующих владельцев.